（注）キャップはスムーズに開閉すること。

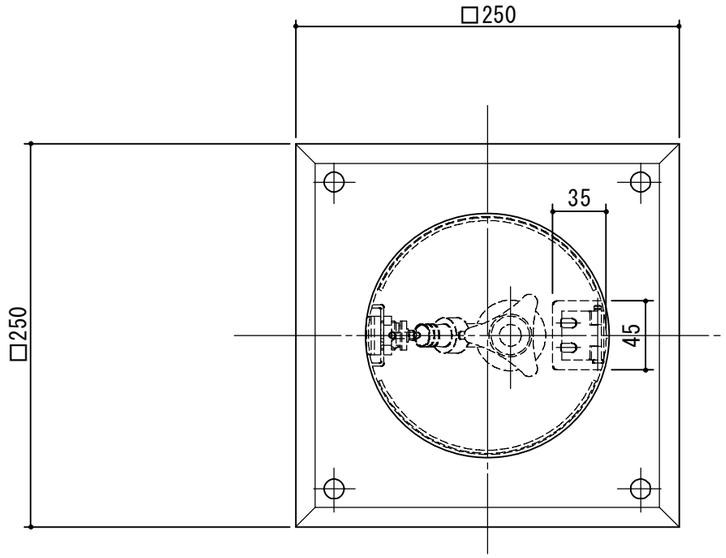

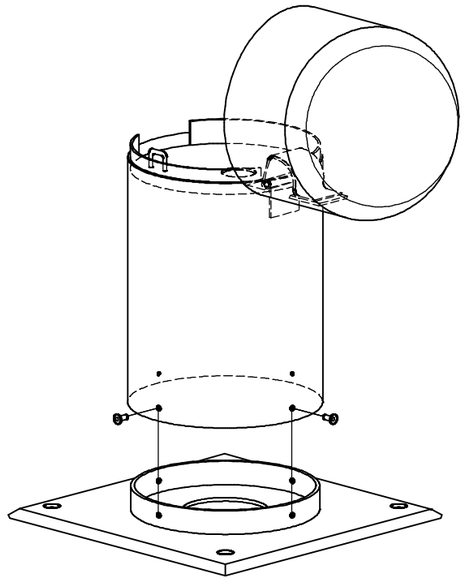

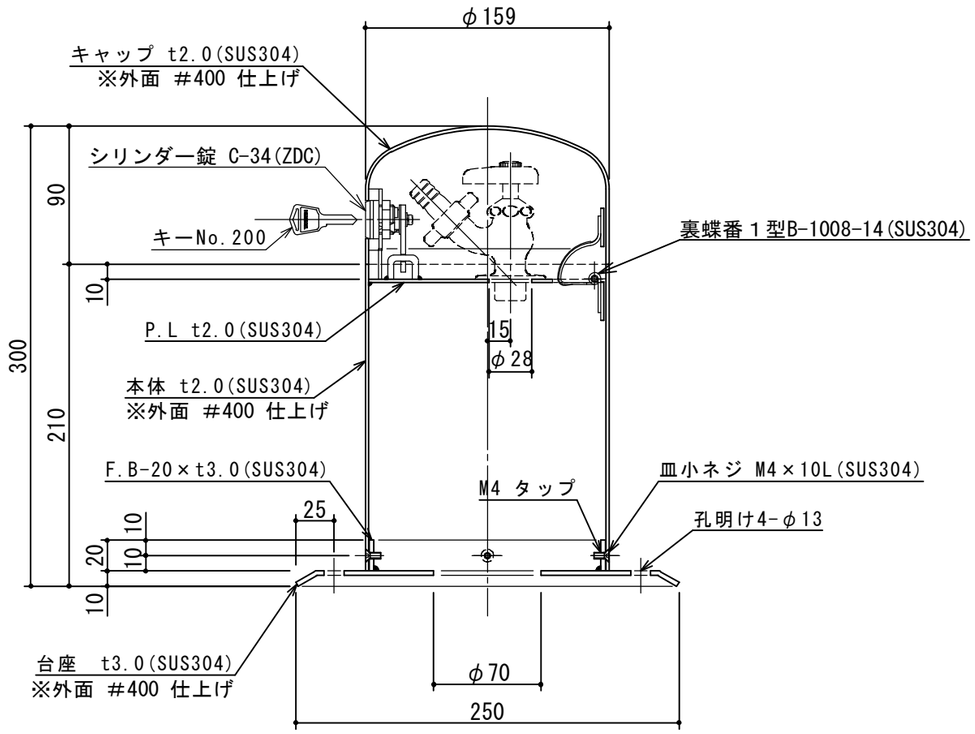

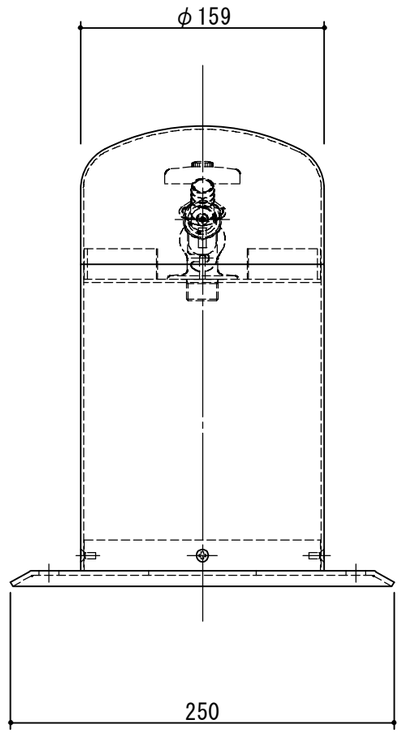

納入台数	台

出図印
出図
技術部
照査

注記） 仕様・・表面仕上げ：つやあり（#400）
適用水栓 ：13A用（水栓は付属していません。）

順	改訂日	改訂内容	製図
4			
3			
2			
1	2015.03.25	キーNo.TAK60→No.200に変更。	

検図	設計	製図	担当者
横堀		野田	
作成年月日	2018.09.18		

宛先名	殿	工事名	
品名	SK式丸型水栓柱(鍵付)図	型式	SK−CD−160（鍵付・つやあり）
図番	20−18	記号	CD160L1
縮尺	1/4		

SHIMODA 下田エコテック株式会社