特	品　名	材 質	サ　イ　ズ	個数
	本　　体	(SUS304)	1900L×950W×1115H×t3.0	1
	スライド板	(SUS304)	940×1000×t2.0	3
	仕　切　板	(SUS304)	190×950×t3.0	1
	〃	〃	220×950×t3.0	1
	受　　篭	(SUS304)	600L×300W×300H×t0.8×φ3-5	1
	流　入　管	(SUS304)	150A×45L 内ネジソケット	1
	フ ラ ン ジ	(SUS304)	200A×JIS5K	1
	排　出　管	(SUS304)	200A×195L パイプ	1
	トラップ管	(ＰＶＣ)	200VUDT 掃除口	1
	マンホール枠	(SUS304)	2027L×1080W (L-50×50×4)	1
	マンホール蓋	(SS400)	403×1068×t4.5	5
	アイボルト	(SS400)	M16	4

本 体 質 量	323 kg
マンホール質量	128 kg
蓋1枚当り質量	22 kg
本 体 実 容 量	1000 L
許 容 流 入 流 量	750 L/min
標準阻集グリース量	249.0 kg
認　定　番　号	第16024号
流 入 管 方 向	□ 方向
排 出 管 方 向	○ 方向
納　入　台　数	台

(注1) 上 中 下 は流入管方向を示す。
(注2) ㋑ ㋺ ㋩ は排出管方向を示す。
(注3)マンホール蓋は錆止め塗装とする。
(注4)マンホールは人荷重とする。

溶接部スプレー塗装処理

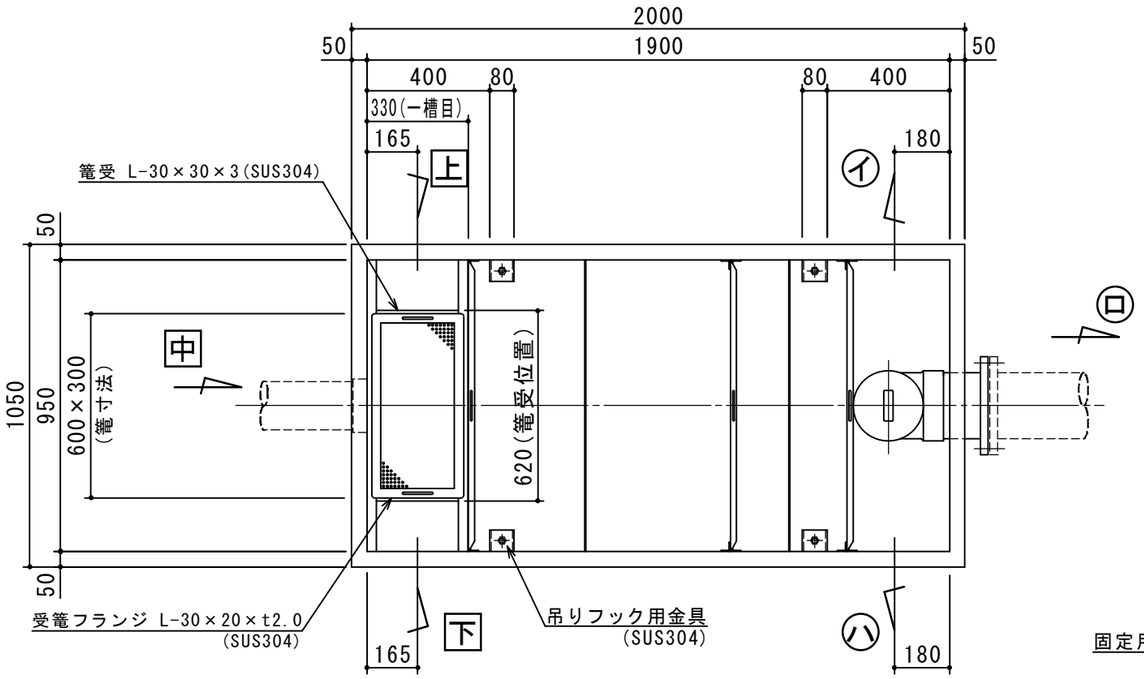

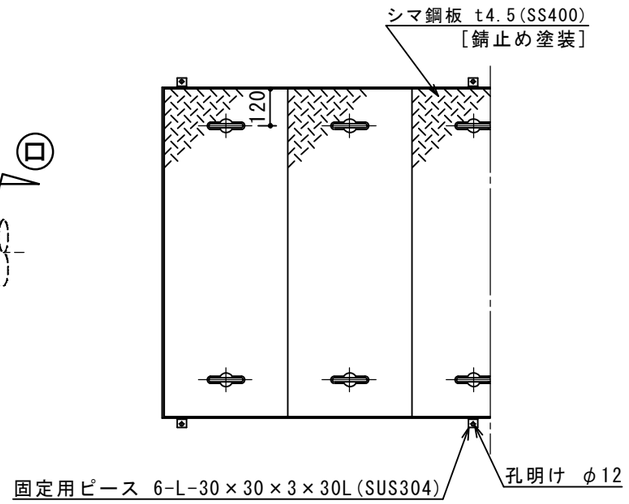

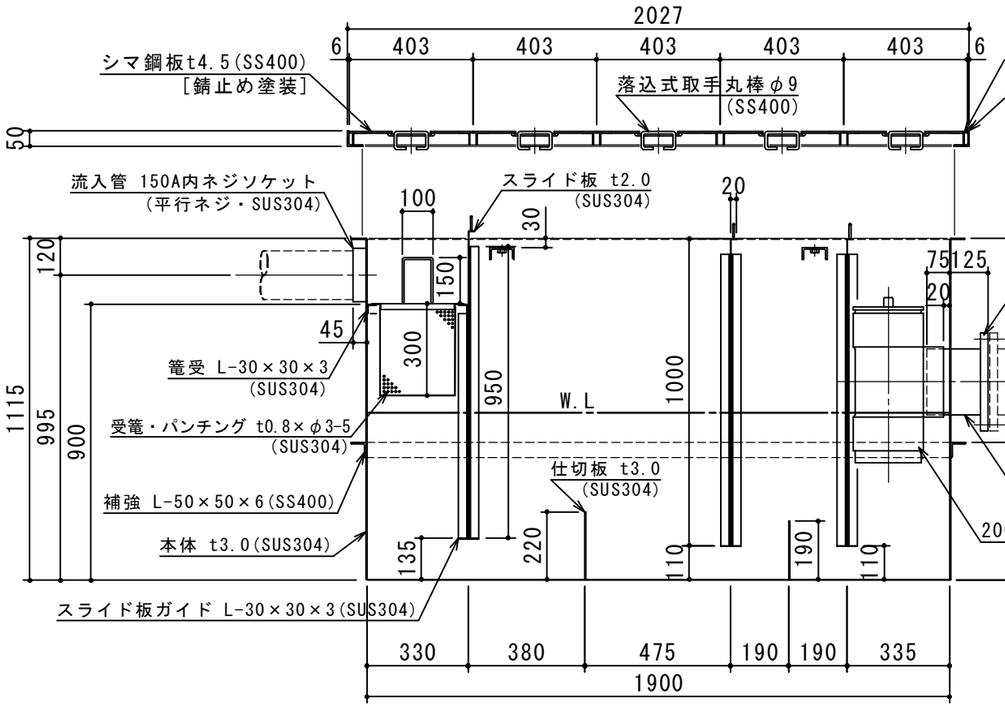

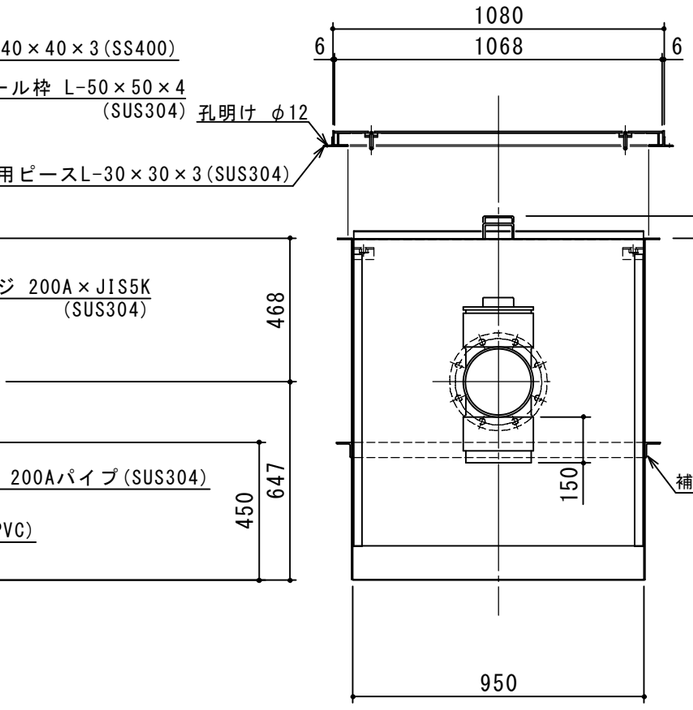

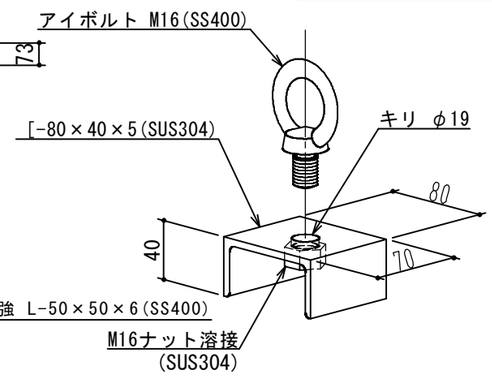

本体吊フック詳細図

出図印
出図
技術部
照査

注記)	順	改訂日	改訂内容	製図
	4			
	3			
	2			
	1			

承認	検図	製図	担当者
		横堀	
作成年月日	2019.09.18		

宛先名	殿	工事名	
品名	SE式グリーストラップ	型式	JIA−I−1000T−SE
図番	20−19	記号	I1000T
縮尺	1/20		

SHIMODA 下田エコテック株式会社