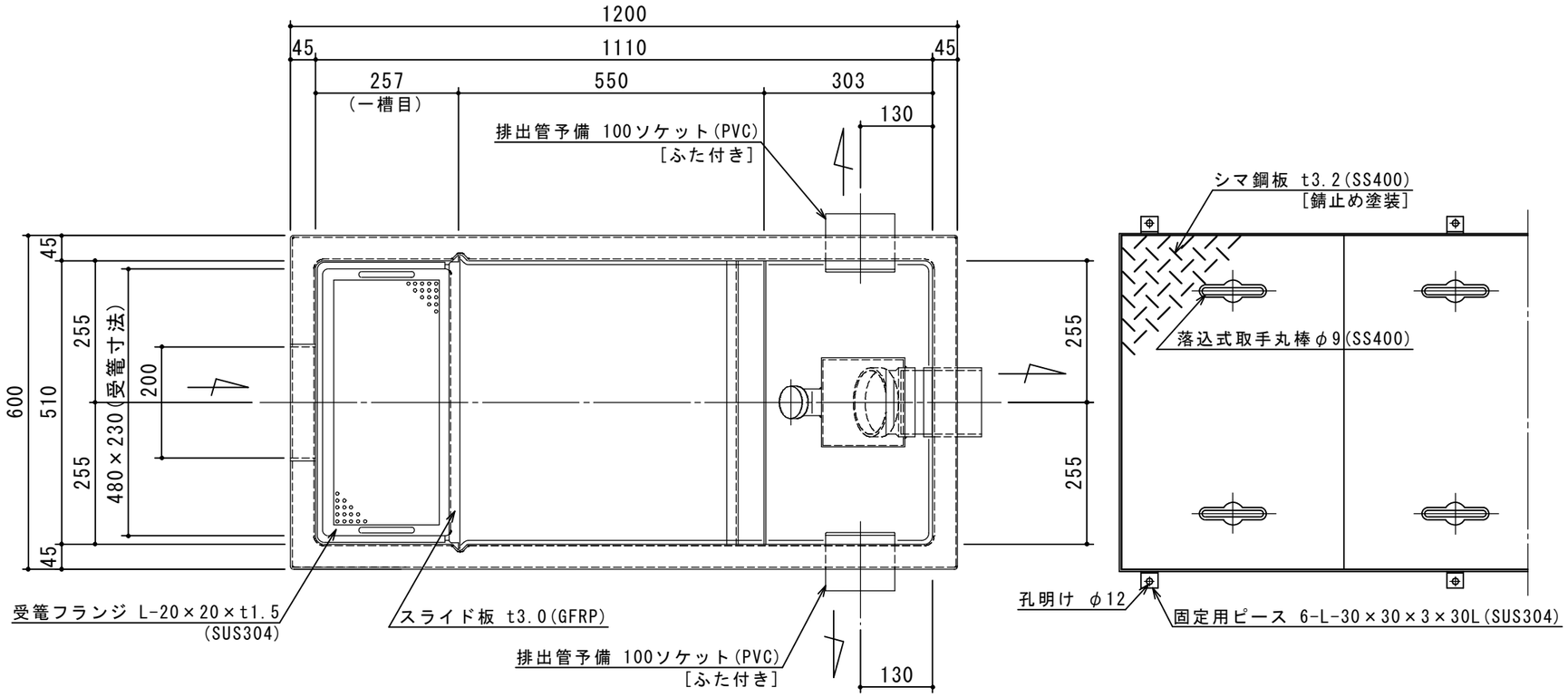

特	品　名	材 質	サ　イ　ズ	個数
	本　　体	(GFRP)	1110L×510W×195H	1
	スライド板	(GFRP)	525×150×t3.0	1
	仕 切 板	(GFRP)	507×125×t3.0	1
	〃	〃	502×83×t3.0	1
	受　　篭	(SUS304)	230L×480W×75H×t0.8×φ3-5	1
	排 出 管	(PVC)	100ソケット	3
	トラップ管	(PVC)	変形E型GFRP-100	1
	マンホール枠	(SUS304)	1208L×608W (L-40×35×t3.0)	1
	マンホール蓋	(SS400)	400×600×t3.2	3

本 体 質 量	12 kg
マンホール質量	32 kg
蓋1枚当り質量	9 kg
許容流入流量	55.0 L/min
標準阻集グリース量	18.2 kg
認 定 番 号	第17037号
納 入 台 数	台

(注1)マンホール蓋は錆止め塗装とする。
(注2)マンホールは人荷重とする。

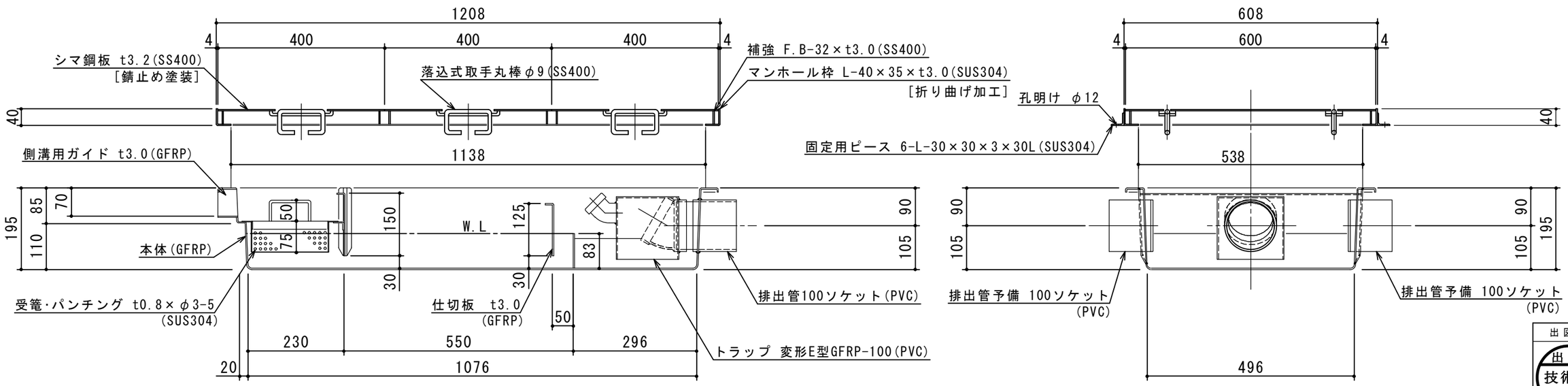

出図印
出図
技術部
照査

注記)	順	改訂日	改訂内容	製図
	4			
	3			
	2	2020.01.10	マンホール仕様変更。	池田
	1	2017.03.01	マンホール仕様変更。	池田

承認	検図	製図	担当者
横堀		池田	

作成年月日 2020.01.10

宛先名 殿　工事名

品名 GFRP製グリーストラップ　型式 SE−55SA−RZNⅢ

図番 20−20　記号 SARZN055Ⅲ　縮尺 1/10

SHIMODA 下田エコテック株式会社