特	品　名	材 質	サ　イ　ズ	個数
	本　　体	(SUS304)	1000L×500W×250H×t2.0	1
	仕 切 板	(SUS304)	200×500×t2.0	2
	〃	〃	95×500×t2.0	1
	受　　篭	(SUS304)	230L×480W×75H×t0.8×φ3-5	1
	流 入 管	(SUS304)	80A×35L 内ネジソケット	1
	排 出 管	(SUS304)	80A 内ネジソケット	1
	トラップ管	(P V C)	変形E型SUS-80	1
	マンホール枠	(SUS304)	1090L×590W (F.B-15×t4.0)	1
	マンホール蓋	(SS400)	352×556×t3.2	3

本 体 質 量	52 kg
蓋1枚当り質量	7 kg
許容流入流量	55 L/min
標準阻集グリース量	18.2 kg
認 定 番 号	第16030号
流入管方向	□ 方向
排出管方向	○ 方向
納 入 台 数	台

(注1) 上 中 下 は流入管方向を示す。
(注2) ㋑ ㋺ ㋩ は排出管方向を示す。
(注3)マンホール蓋は錆止め塗装とする。
(注4)マンホールは人荷重とする。

溶接部スプレー塗装処理

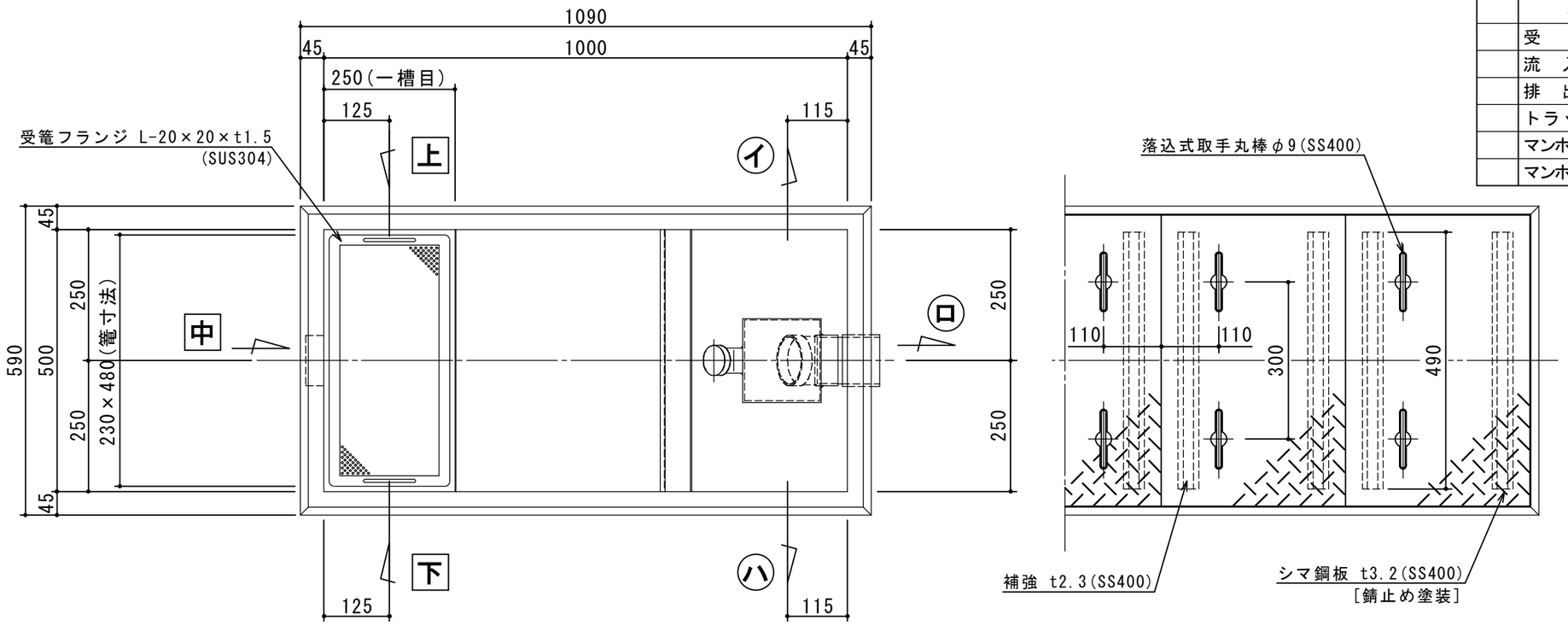

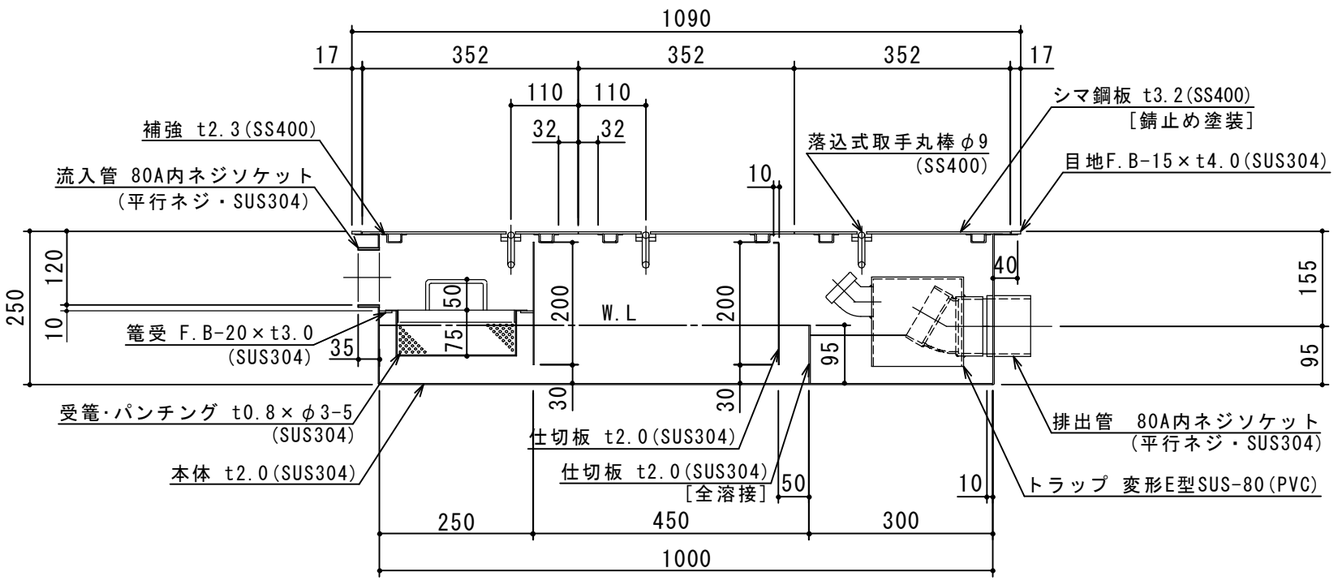

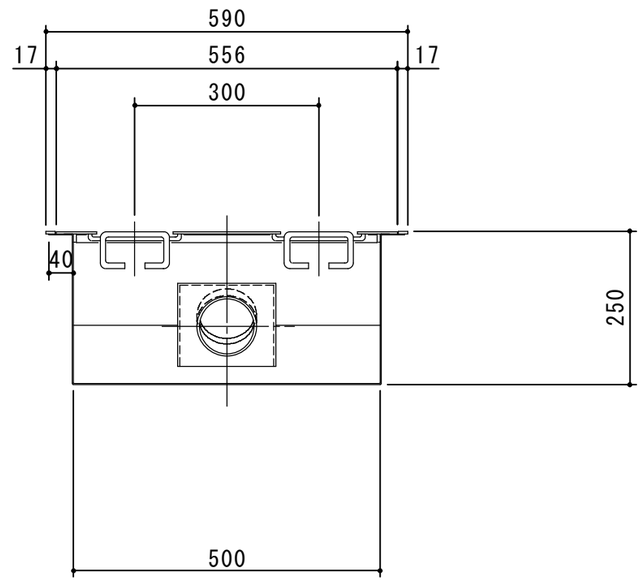

出図印
出図
技術部
照査

注記)	順	改訂日	改訂内容		承認	検図	製図	担当者	宛先名	殿	工事名	
	4				横堀		大野		品名	SE式グリーストラップ	型式	SE−55SA−ZDI
	3											
	2											
	1			難波	作成年月日	2019.02.22			図番	20−19	記号	SAZDI055
				製図							縮尺	1/10

SHIMODA 下田エコテック株式会社