特	品　名	材 質	サ　イ　ズ	個数
	本　　体	(GFRP)	350L×200W×210H	1
	スライド板	(GFRP)	170×175×t3.0	1
	受　　篭	(SUS304)	150L×170W×80H×t0.8×φ3-5	1
	流 入 管	(PVC)	50ソケット	1
	排 出 管	(PVC)	50ソケット	1
	トラップ管	(PVC)	50VUDT 掃除口	1
	フ　　タ	(GFRP)	430L×280W	1
	蝶 ボ ル ト	(SUS304)	M8×15L	4

本 体 質 量	5 kg
許容流入流量	6.0 L
標準阻集グリース量	1.9 kg
認 定 番 号	第19125号
納 入 台 数	台

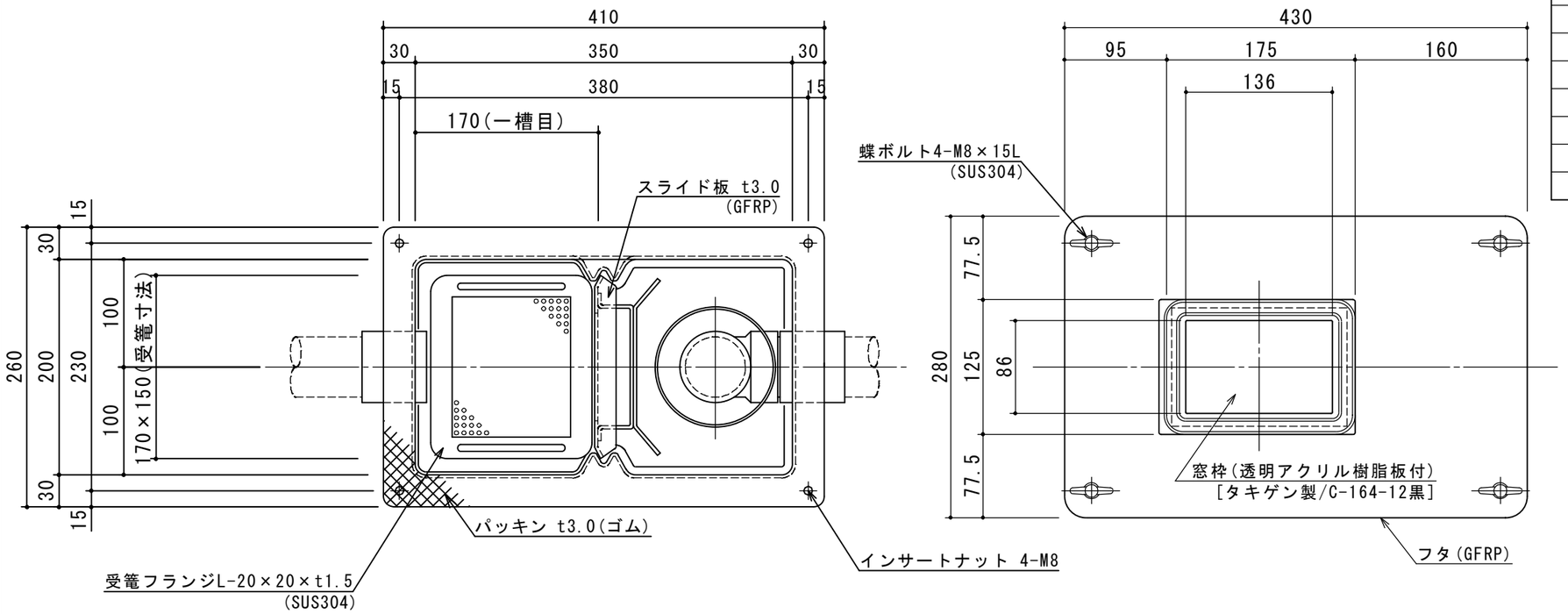

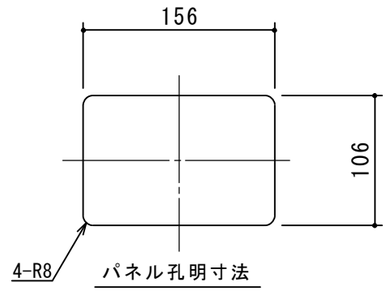

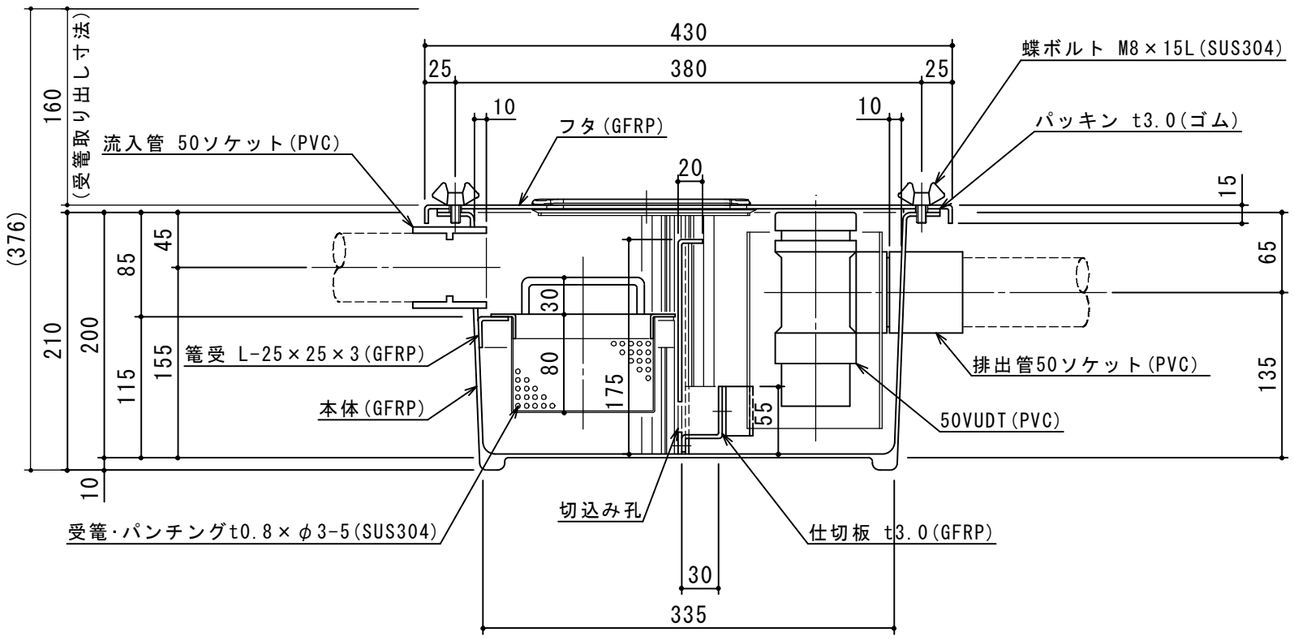

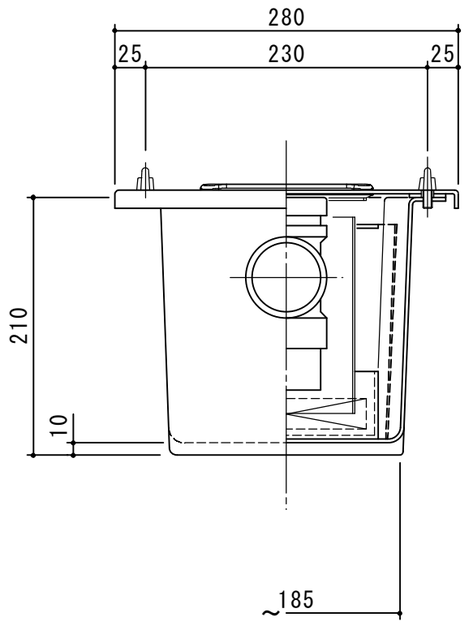

出図印
出図
技術部
照査

注記)					承 認	検 図	製 図	担当者	宛先名	殿	工事名	
	4				横 堀		関		品 名	SE式床置型グリーストラップ	型 式	SE−6SA−RFW
	3											
	2											
	1				作成年月日	2019.05.20			図 番	20-19	記 号	縮尺 1/5
	順	改 訂 日	改 訂 内 容	製 図								

SHIMODA 下田エコテック株式会社