(注)受篭向き注意

特	品　名	材 質	サ　イ　ズ	個数
	本　体	(GFRP)	1010L×410W×700H	1
	スライド板	(GFRP)	405×525×t3.0	1
	仕 切 板	(GFRP)	35×360×t3.0	1
	受　篭	(SUS304)	260L×380W×t0.8×φ3-5	1
	流 入 管	(PVC)	100ソケット	1
	排 出 管	(PVC)	100ソケット	1
	トラップ管	(PVC)	100VUDT 掃除口	1
	マンホール枠	(SUS304)	1109L×510W (L-40×40×3)	1
	マンホール蓋	(SS400)	367×502×t3.2	3

本 体 質 量	21 kg
マンホール質量	26 kg
蓋1枚当り質量	7 kg
許容流入流量	150.0 L/min
標準阻集グリース量	49.8 kg
認 定 番 号	第22187号
流入管方向	□ 方向
排出管方向	○ 方向
納 入 台 数	台

(注1) 上 中 下 は流入管方向を示す。
(注2) イ ロ ハ は排出管方向を示す。
(注3) マンホール蓋は錆止め塗装とする。
(注4) マンホールは人荷重とする。

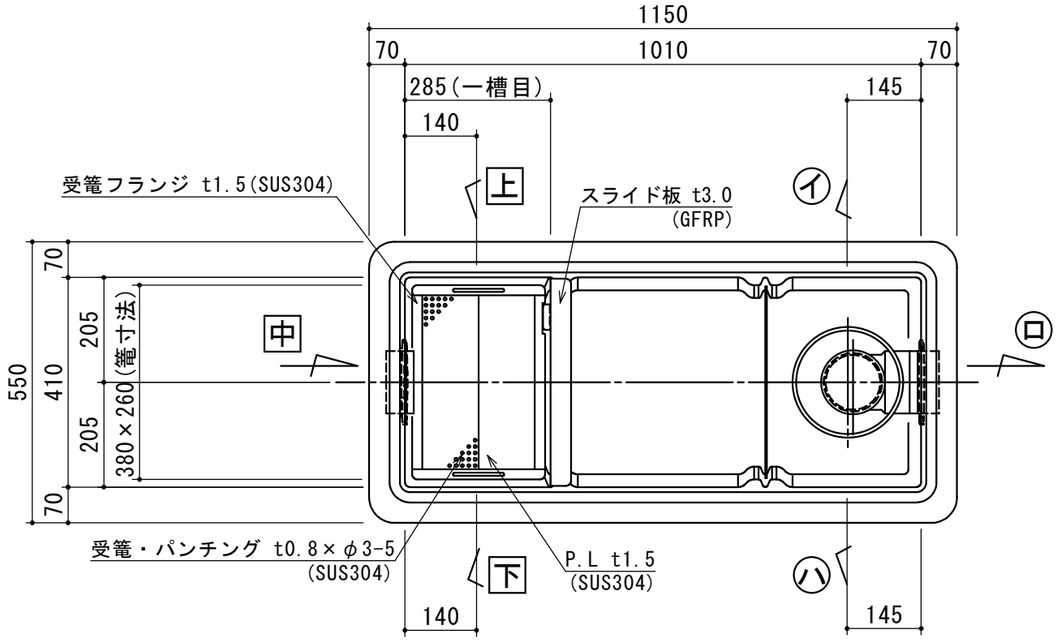

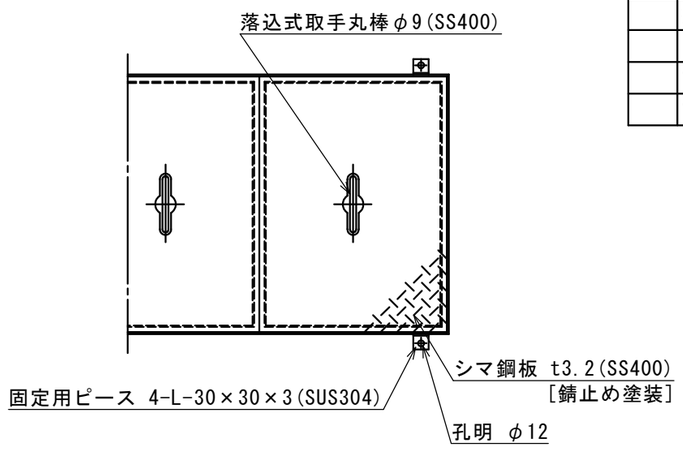

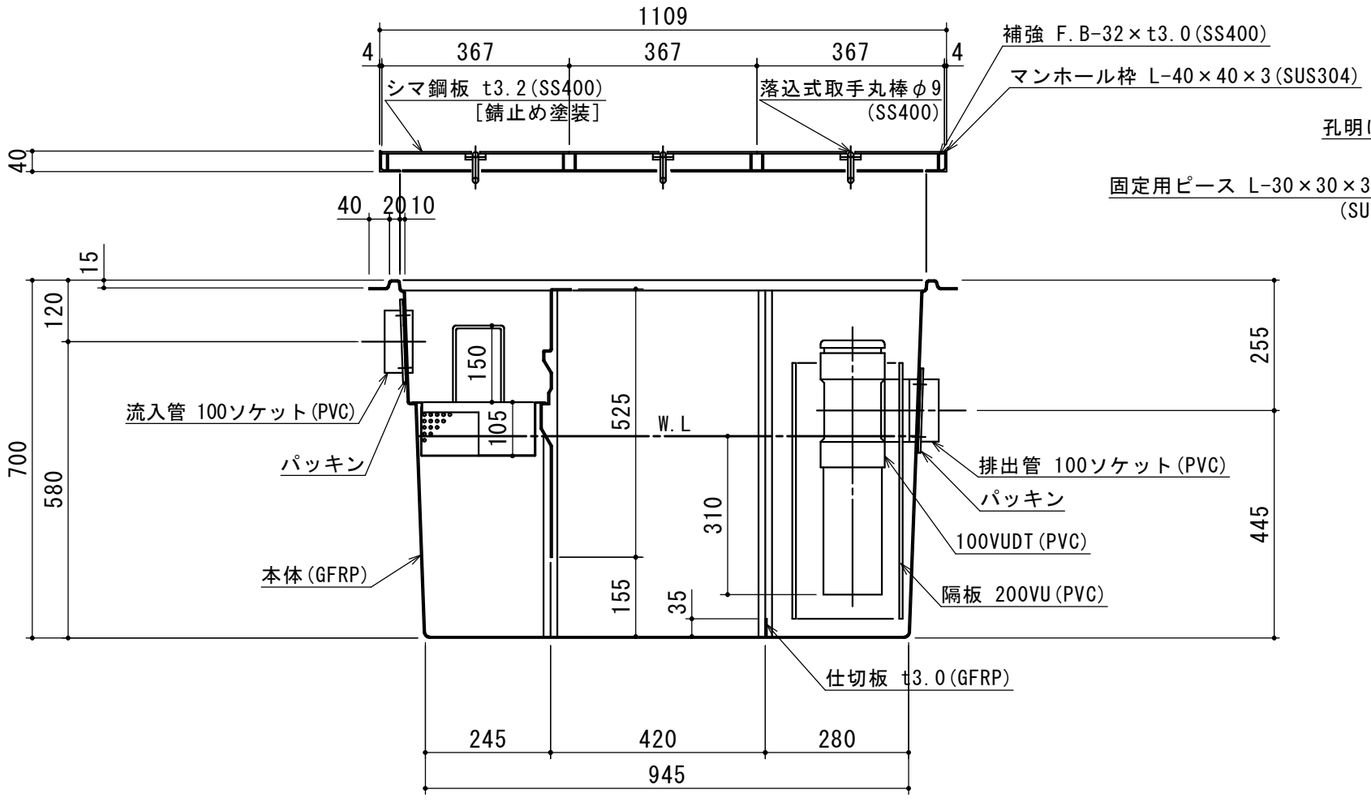

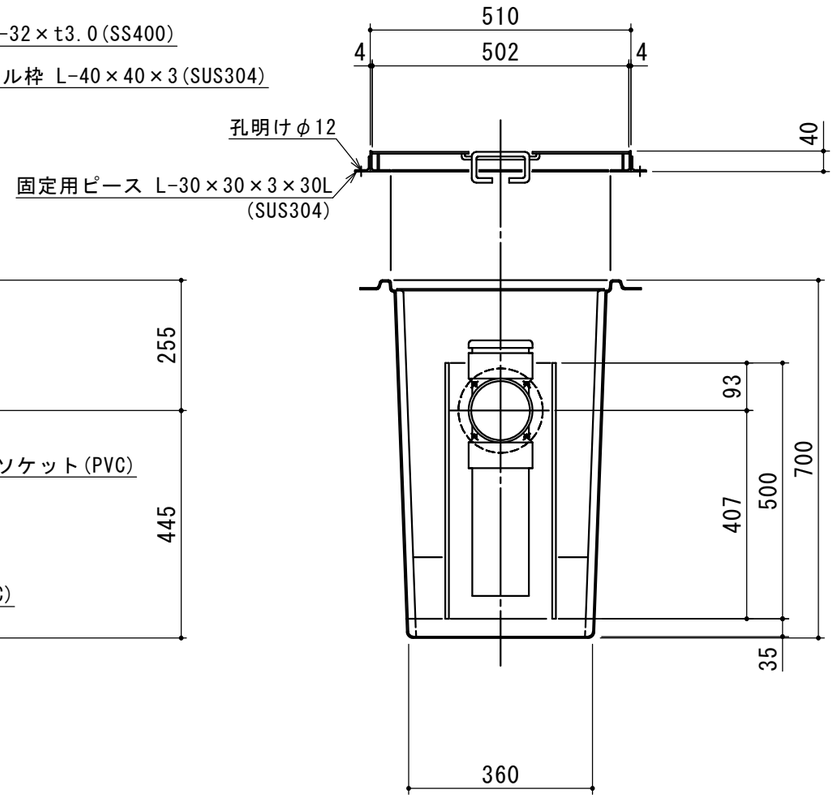

注記)					承 認	検 図	製 図	担当者	宛先名	殿	工事名	
	4				横堀	池田	小林		品 名	SE式グリーストラップ	型 式	SE150NS−RD
	3											
	2				作成年月日	2022.06.06			図 番	20-22	記 号	NSRD150
	1											
	順	改 訂 日	改 訂 内 容	製 図								

縮尺 1/12

SHIMODA 下田エコテック株式会社