(注)受篭向き注意

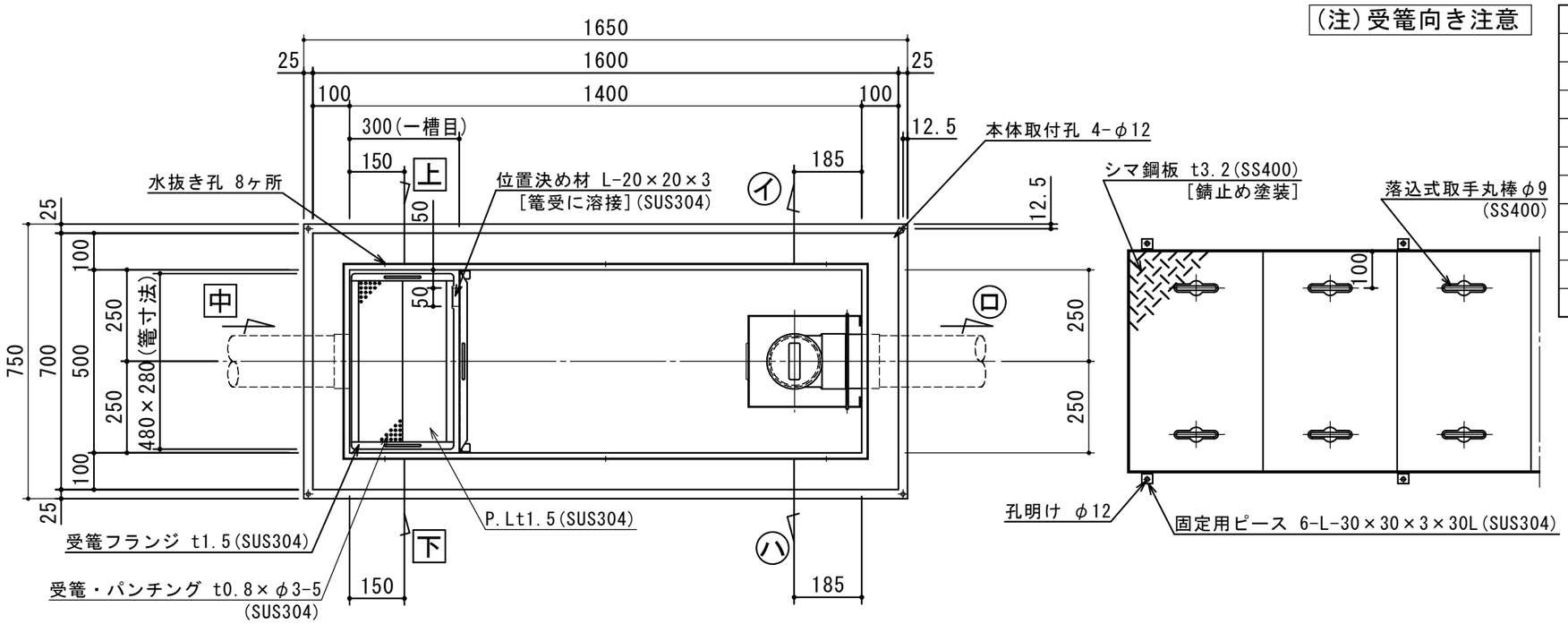

特	品　名	材 質	サ　イ　ズ	個数
	本　　体	(SUS304)	1400L×500W×950H×t3.0	1
	スライド板	(SUS304)	490×555×t1.5	1
	受　　篭	(SUS304)	280L×480W×t0.8×φ3-5	1
	流　入　管	(SUS304)	125A×45L 内ネジソケット	1
	排　出　管	(SUS304)	125A 内ネジソケット	1
	トラップ	(PVC)	125VUDT 掃除口	1
	スライド板	(SUS304)	310L×250W×540H×t1.5	1
	マンホール枠	(SUS304)	1506L×608W (L-40×40×3)	1
	マンホール蓋	(SS400)	366×600×t3.2	3
	〃	(SS400)	400×600×t3.2	1

本　体　質　量	185 kg
マンホール質量	40 kg
蓋(大)1枚当り質量	9 kg
蓋(小)1枚当り質量	8 kg
許容流入流量	300.0L/min
標準阻集グリース量	99.6 kg
認　定　番　号	第22183号
耐火認定番号	PS060FL-1045
流入管方向	□ 方向
排出管方向	○ 方向
納　入　台　数	台

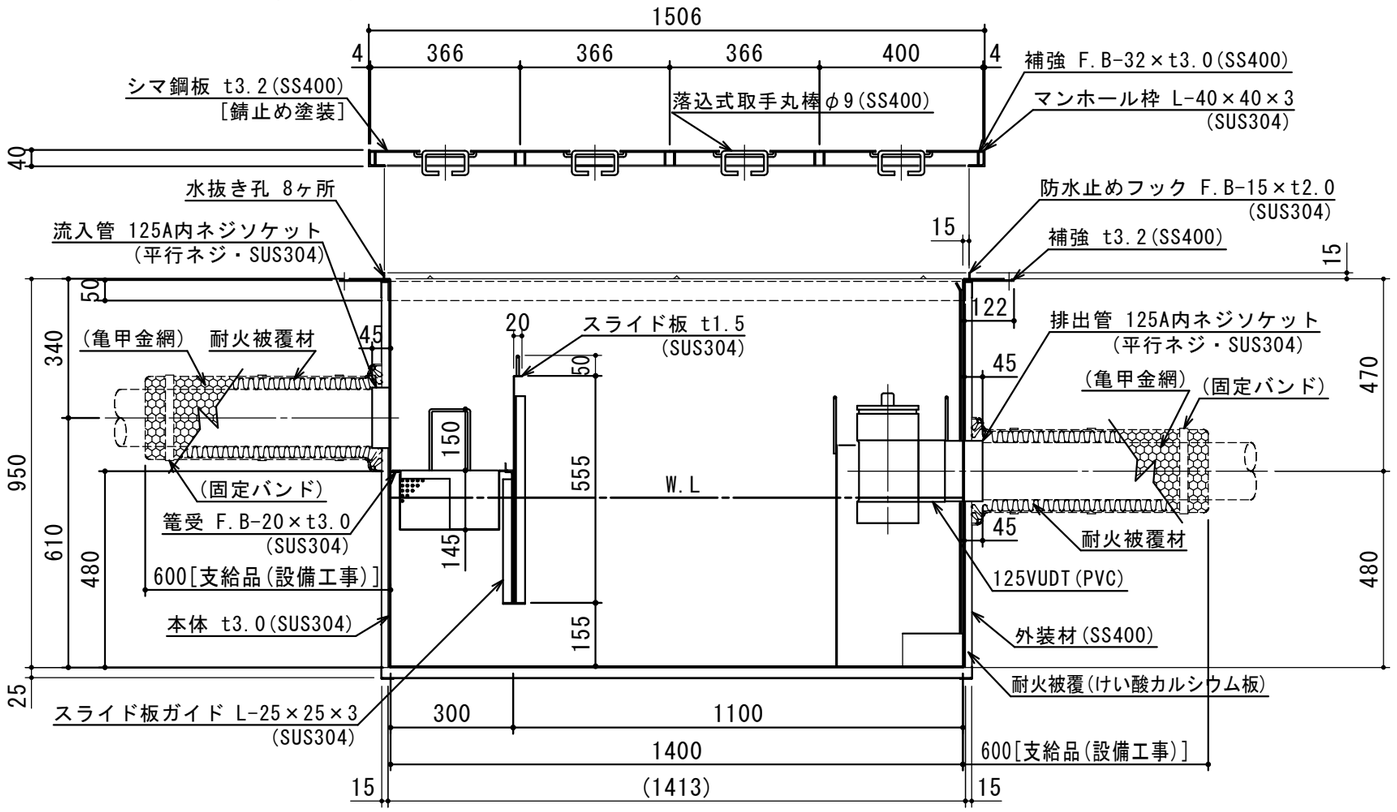

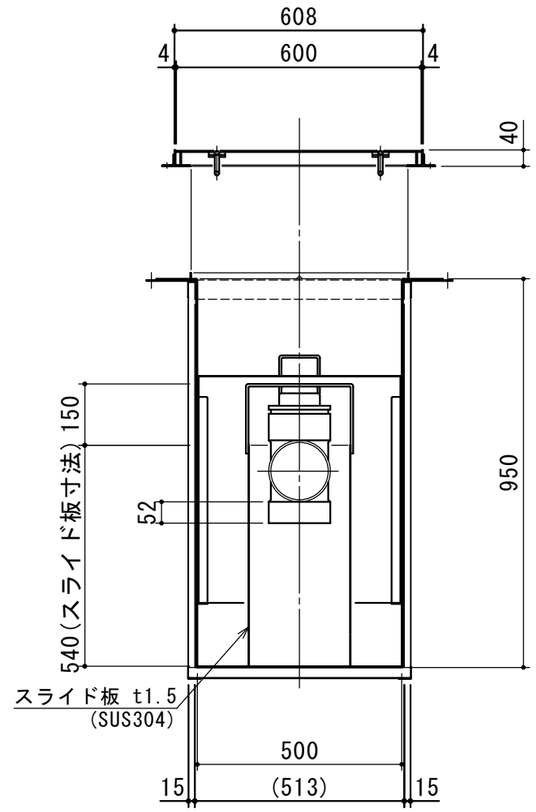

標準スラブ開口寸法	長さ	幅
	1530	630

(注)標準スラブ開口寸法の他に、排出管の方向・口径を考慮し、開口してください。

(注1) 上 中 下 は流入管方向を示す。
(注2) イ ロ ハ は排出管方向を示す。
(注3)マンホール蓋は錆止め塗装とする。
(注4)マンホールは人荷重とする。

本体ツバ溶接部スプレー塗装不可

溶接部スプレー塗装処理

出図印
出図
技術部
照査

注記)	順	改訂日	改訂内容	製図
	4			
	3			
	2			
	1			

承認	検図	製図	担当者
横堀	小林	原	
作成年月日	2022.08.31		

宛先名	殿	工事名	
品名	SE式NSグリーストラップ	型式	SE300NS−YEB(S)
図番	20-22	記号	NS-YEB300
縮尺	1/15		

SHIMODA 下田エコテック株式会社