(注)受篭向き注意

特	品　名	材 質	サ　イ　ズ	個数
	本　　体	(GFRP)	610L×310W×616H	1
	スライド板	(GFRP)	300×425×t3.0	1
	仕　切　板	(GFRP)	80×268×t3.0	1
	受　　篭	(SUS304)	170L×280W×t0.8×φ3-5	1
	流　入　管	(PVC)	75ソケット	1
	排　出　管	(PVC)	75ソケット	1
	トラップ管	(PVC)	75VUDT 掃除口	1
	マンホール枠	(SUS304)	708L×408W　(L-40×40×3)	1
	マンホール蓋	(SS400)	350×400×t3.2	2

本　体　質　量	39 kg
マンホール質量	15 kg
蓋1枚当り質量	5 kg
許容流入流量	50.0 L/min
標準阻集グリース量	16.6 kg
認　定　番　号	第22188号
流入管方向	□ 方向
排出管方向	○ 方向
納　入　台　数	台

(注1) 上 中 下 は流入管方向を示す。
(注2) ㋑ ㋺ ㋩ は排出管方向を示す。
(注3) マンホール蓋は錆止め塗装とする。
(注4) マンホールは人荷重とする。

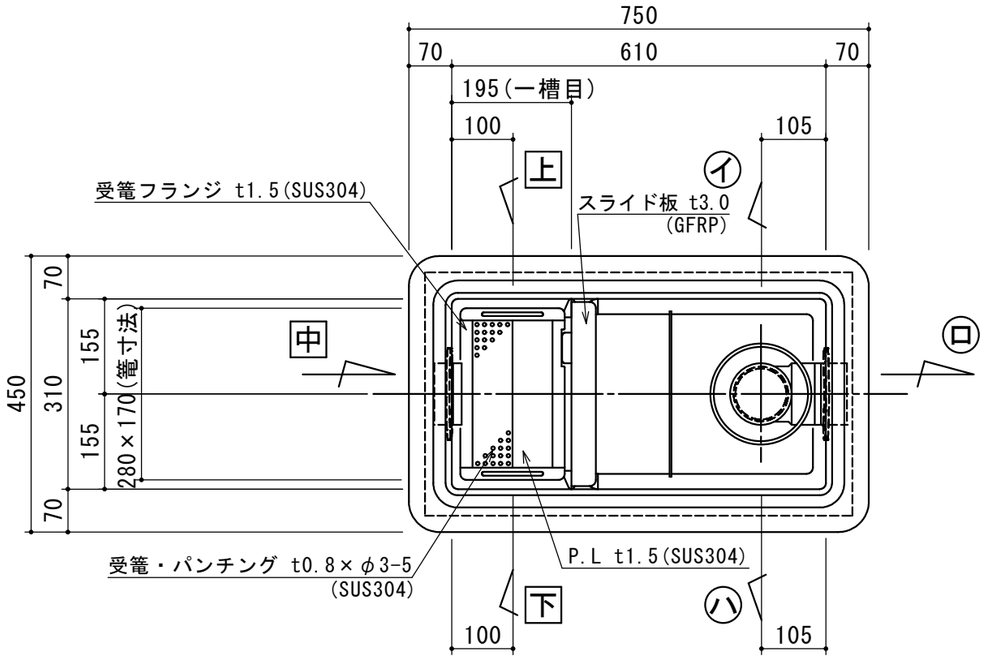

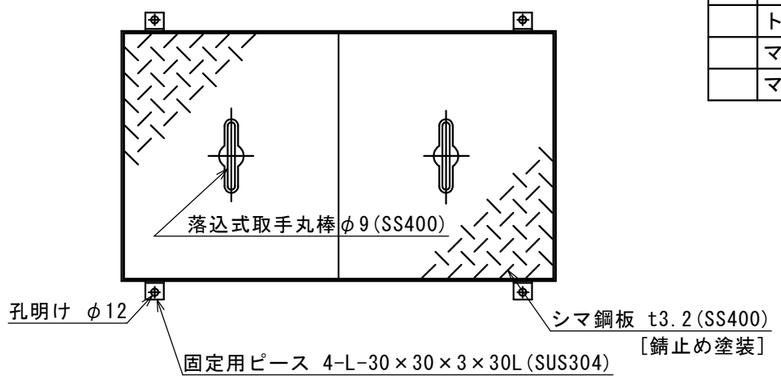

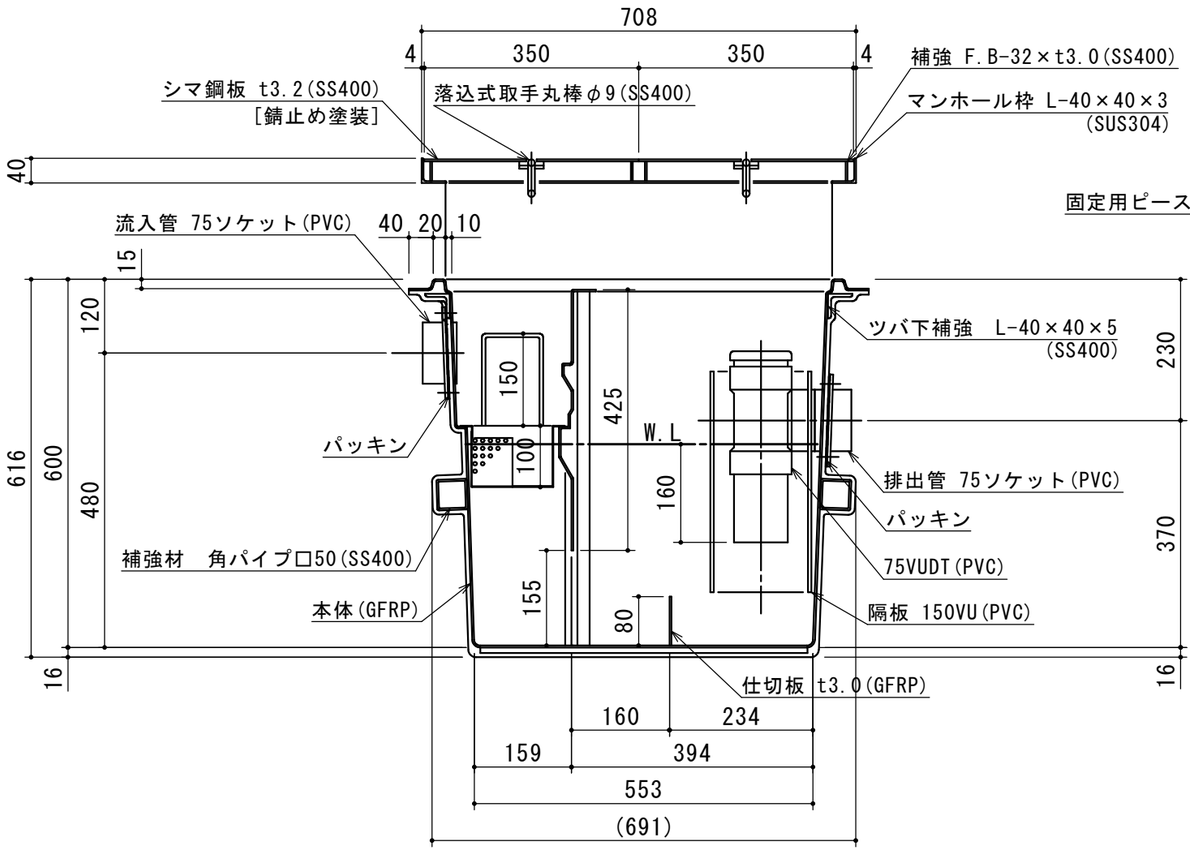

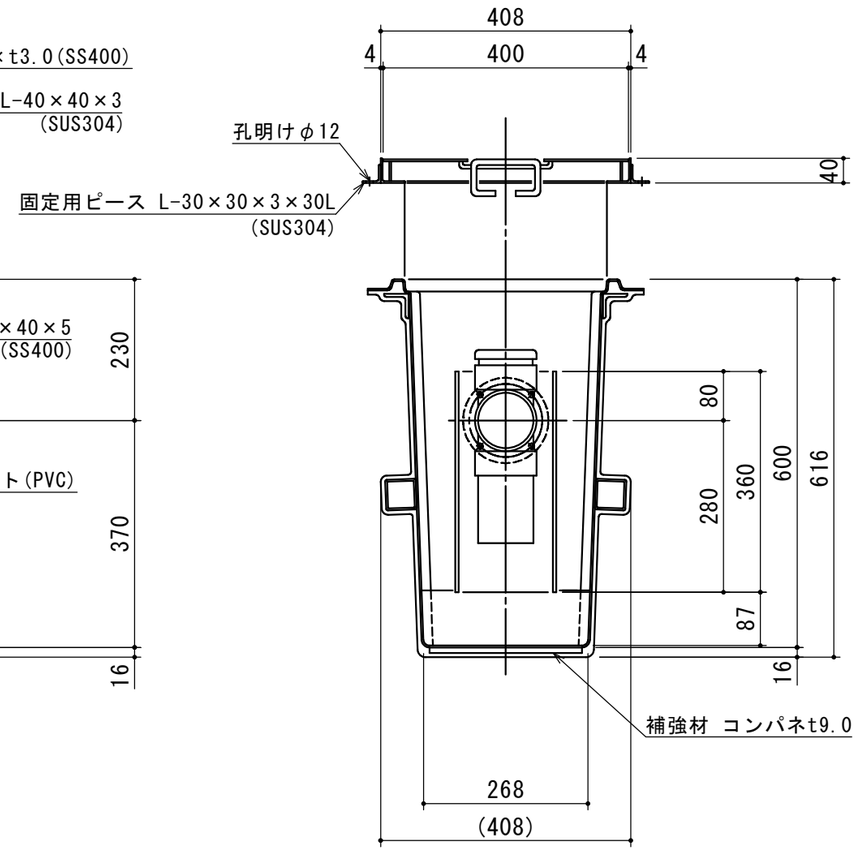

注記)	順	改訂日	改訂内容	製図
	4			
	3			
	2			
	1			

承認	検図	製図	担当者	宛先名	殿	工事名	
横堀	池田	小林		品名	SE式補強型グリーストラップ	型式	SE50NS−RDS
作成年月日	2022.06.06			図番	20-22	記号	NSRDS050

縮尺 1/10

SHIMODA 下田エコテック株式会社