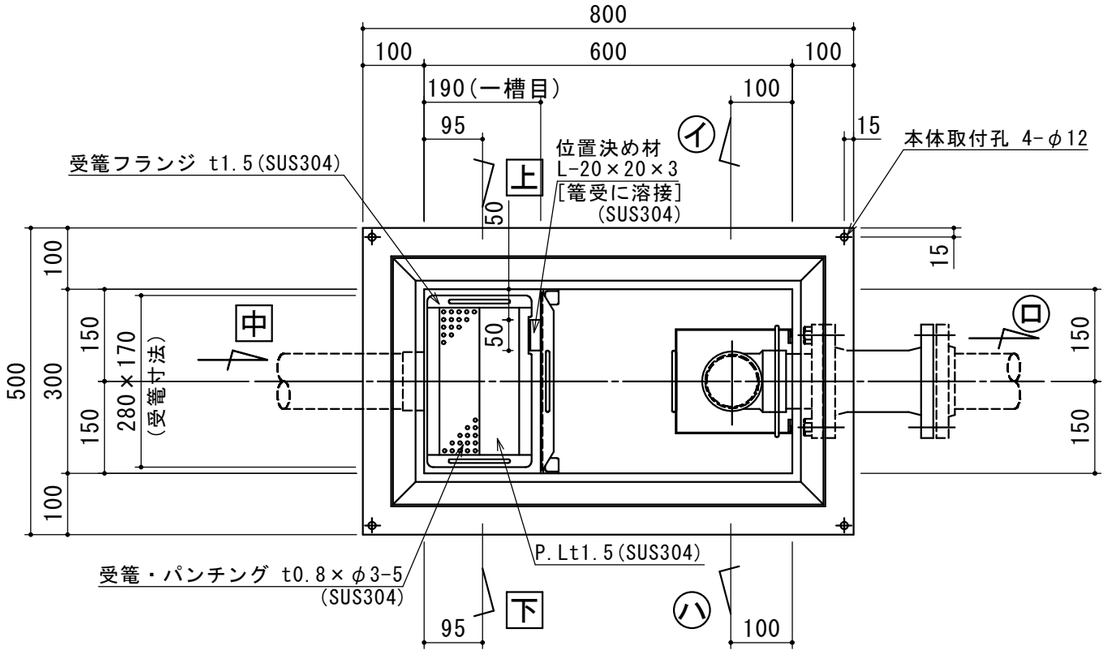

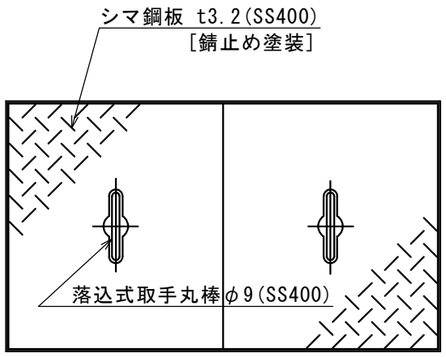

(注)受篭向き注意

特	品　名	材 質	サ　イ　ズ	個数
	本　　体	(SUS304)	600L×300W×825H×t3.0	1
	スライド板	(SUS304)	290×435×t1.5	1
	受　　篭	(SUS304)	170L×280W×t0.8×φ3-5	1
	流　入　管	(SUS304)	80A×35L 内ネジソケット	1
	フ ラ ン ジ	(SUS304)	80A×JIS10K	1
	フレキシブルJ	(ゴ ム)	80A×180L (JIS10K)	1
	パ　イ　プ	(SUS304)	80A×85L	1
	ト ラ ッ プ	(P V C)	75VUDT 掃除口	1
	スライド板	(SUS304)	190L×170W×435H×t1.5	1
	マンホール枠	(SUS304)	708L×408W　(L-40×40×3)	1
	マンホール蓋	(SS400)	350×400×t3.2	2

本 体 質 量	75 kg
蓋1枚当り質量	5 kg
許容流入流量	50.0L/min
標準阻集グリース量	16.6 kg
認 定 番 号	第22193号
流入管方向	□ 方向
排出管方向	○ 方向
納 入 台 数	台

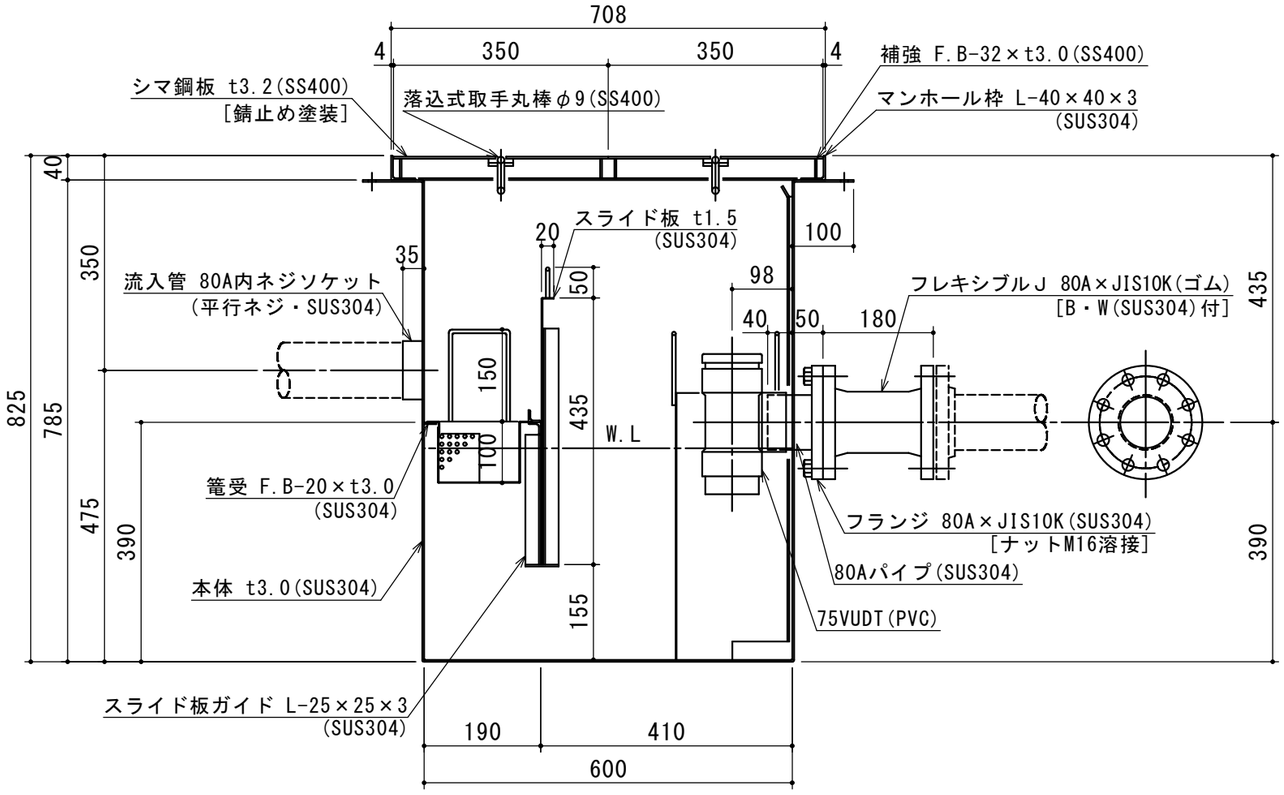

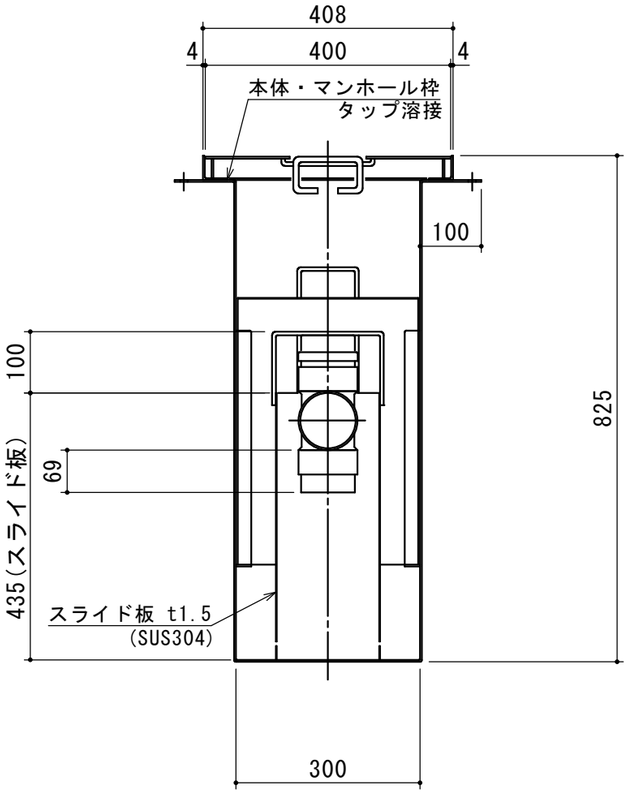

標準スラブ開口寸法	長 さ	幅
	700	400

(注)標準スラブ開口寸法の他に、排出管の方向・口径を考慮し、開口してください。

(注1) 上 中 下 は流入管方向を示す。
(注2) イ ロ ハ は排出管方向を示す。
(注3) マンホール蓋は錆止め塗装とする。
(注4) マンホールは人荷重とする。

本体・受枠一体型

本体ツバ溶接部スプレー塗装不可

溶接部スプレー塗装処理

出図印
出図
技術部
照査

注記)					承 認	検 図	製 図	担当者	宛先名	殿	工事名	
	4				横堀	小林	関		品 名	SE式グリーストラップ	型 式	SE50NS－Y（F）
	3											
	2											
	1				作成年月日	2022.08.30			図 番	20-22	記 号	NS-YF050
	順	改 訂 日	改 訂 内 容	製 図							縮尺	1/10

SHIMODA 下田エコテック株式会社