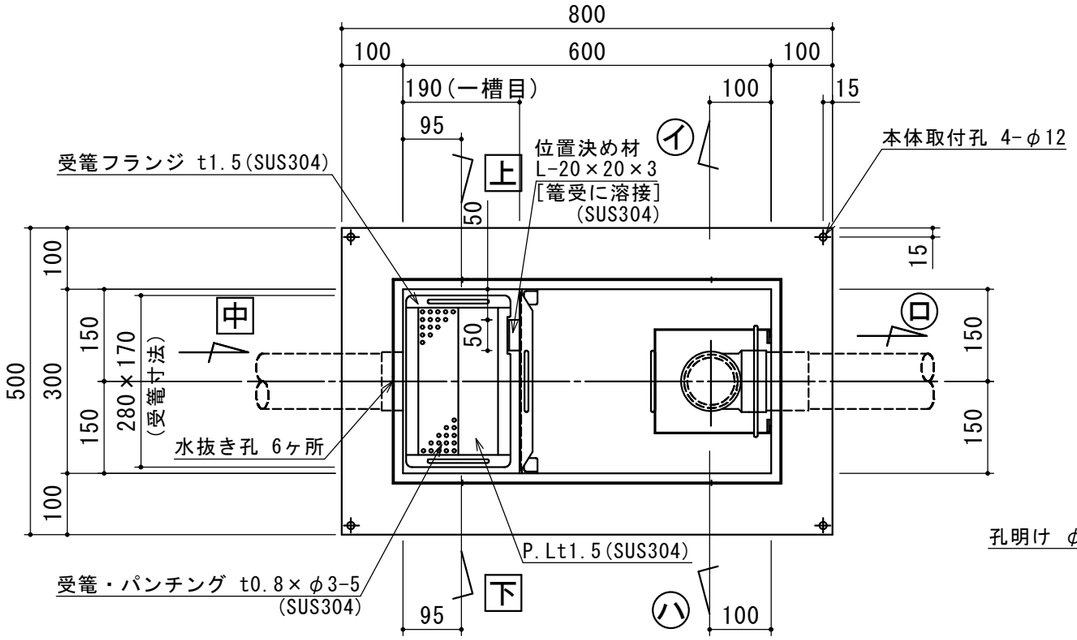

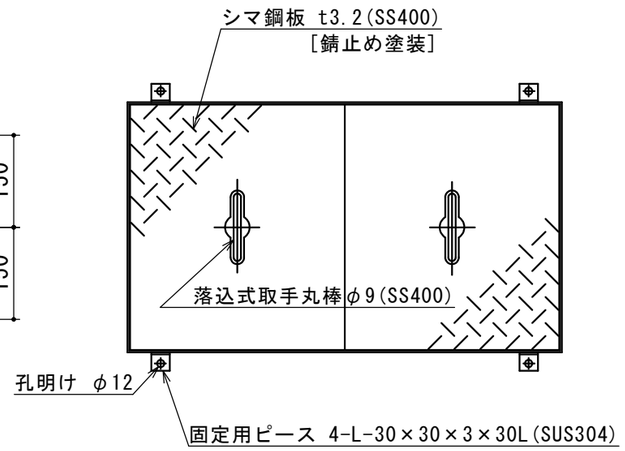

(注)受篭向き注意

特	品　名	材 質	サ　イ　ズ	個数
	本　　体	(SUS304)	600L×300W×785H×t3.0	1
	スライド板	(SUS304)	290×435×t1.5	1
	受　　篭	(SUS304)	280L×170W×t0.8×φ3-5	1
	流　入　管	(SUS304)	80A×35L 内ネジソケット	1
	排　出　管	(SUS304)	80A 内ネジソケット	1
	トラップ	(PVC)	75VUDT 掃除口	1
	スライド板	(SUS304)	190L×170W×435H×t1.5	1
	マンホール枠	(SUS304)	708L×408W　(L-40×40×3)	1
	マンホール蓋	(SS400)	350×400×t3.2	1

本　体　質　量	56 kg
マンホール質量	15 kg
蓋1枚当り質量	5 kg
許容流入流量	50.0L/min
標準阻集グリース量	16.6 kg
認　定　番　号	第22193号
流入管方向	□ 方向
排出管方向	○ 方向
納　入　台　数	台

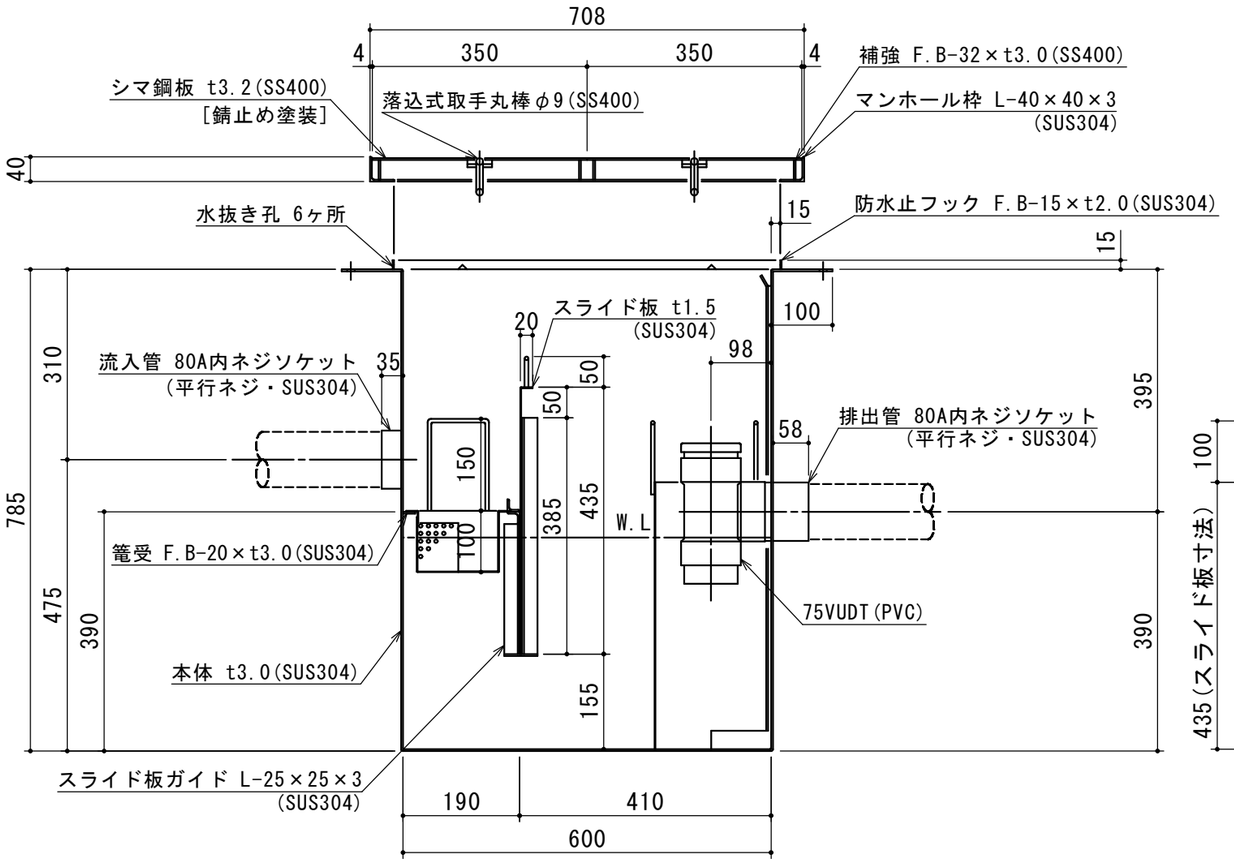

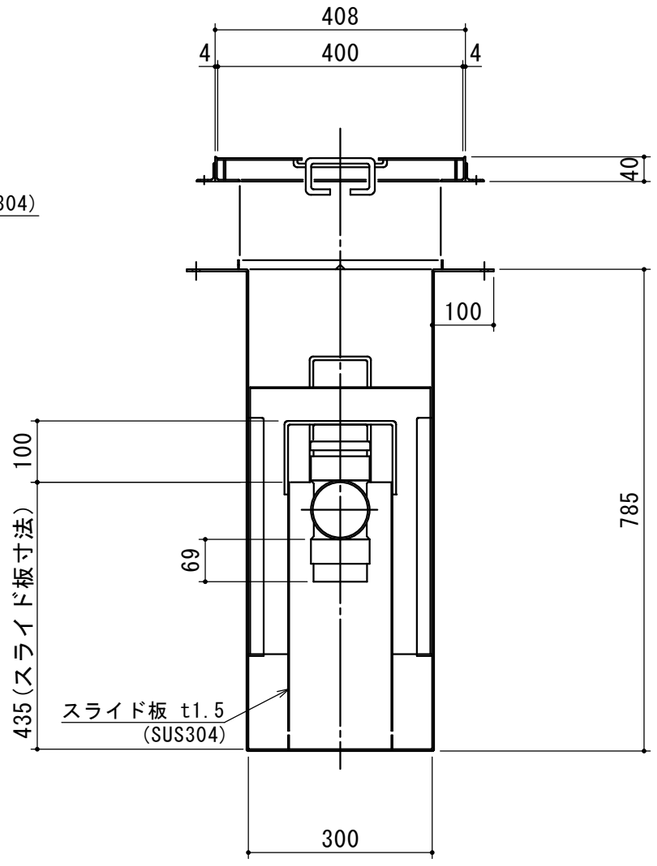

標準スラブ開口寸法	長さ	幅
	700	400

(注)標準スラブ開口寸法の他に、排出管の方向・口径を考慮し、開口してください。

(注1) 上 中 下 は流入管方向を示す。
(注2) イ ロ ハ は排出管方向を示す。
(注3)マンホール蓋は錆止め塗装とする。
(注4)マンホールは人荷重とする。

本体ツバ溶接部スプレー塗装不可

溶接部スプレー塗装処理

出図印
出図
技術部
照査

注記)	順	改訂日	改訂内容	製図
	4			
	3			
	2			
	1			

承認	検図	製図	担当者	宛先名	殿	工事名	
横堀	小林	原		品名	SE式グリーストラップ	型式	SE50NS−YB(S)
作成年月日	2022.08.30			図番	20-22	記号	NS-YB050

縮尺 1/10

SHIMODA 下田エコテック株式会社