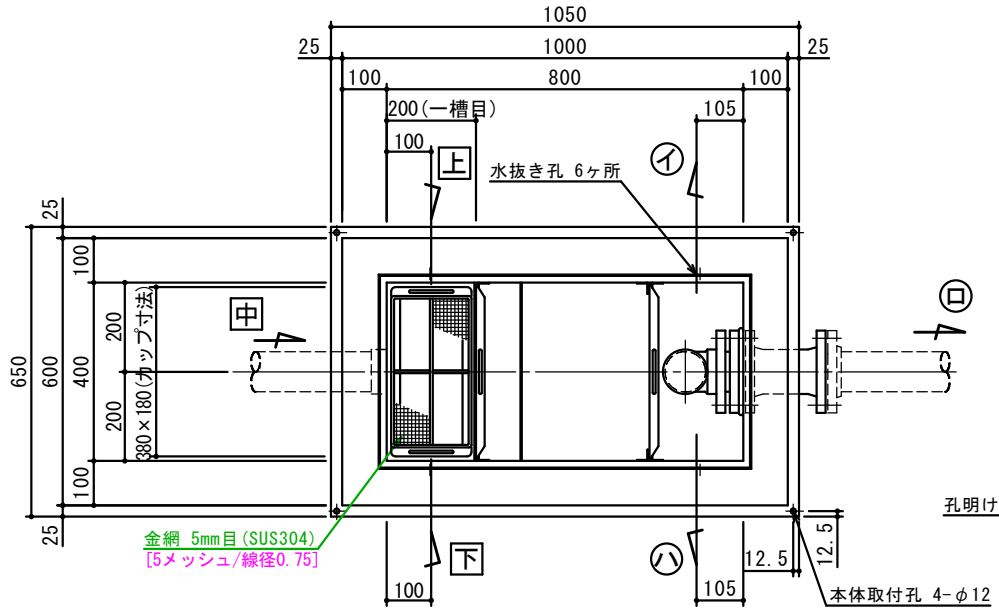

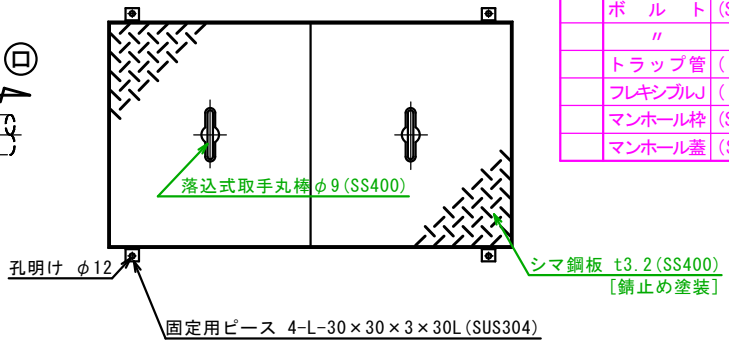

特	品名	材質	サイズ	個数
	本体	(SUS304)	800L×400W×760H×t3.0	1
	スライド板	(SUS304)	390×500×t1.5	2
	仕切板	(SUS304)	140×400×t2.0	1
	金網	(SUS304)	340L×180W (金網5mm目 丸棒φ6)	1
	砂留カップ	(SUS304)	380L×180W×200H×t1.5	1
	流入管	(SUS304)	80A×35L 内ネジソケット	1
	フランジ	(SUS304)	80A×JIS10K	1
	ボルト	(SUS304)	M16×70L (N・W付)	8
	〃	〃	M10×45L	4
	トラップ管	(PVC)	75VUDTF(ﾌﾗﾝｼﾞ付) 掃除口	1
	フレキシブルJ	(ゴム)	80A×180L (JIS10K)	1
	マンホール枠	(SUS304)	908L×508W (L-40×40×3)	1
	マンホール蓋	(SS400)	450×500×t3.2	2

本体質量	110 kg
マンホール質量	21 kg
蓋一枚当り質量	8 kg
本体実容量	110 L
許容流入流量	82.5 L/min
許容オイル阻集量	5.5 L
許容土砂たい積量	22.0 L
耐火認定番号	PS060FL-1045
流入管方向	□ 方向
排出管方向	○ 方向
納入台数	台

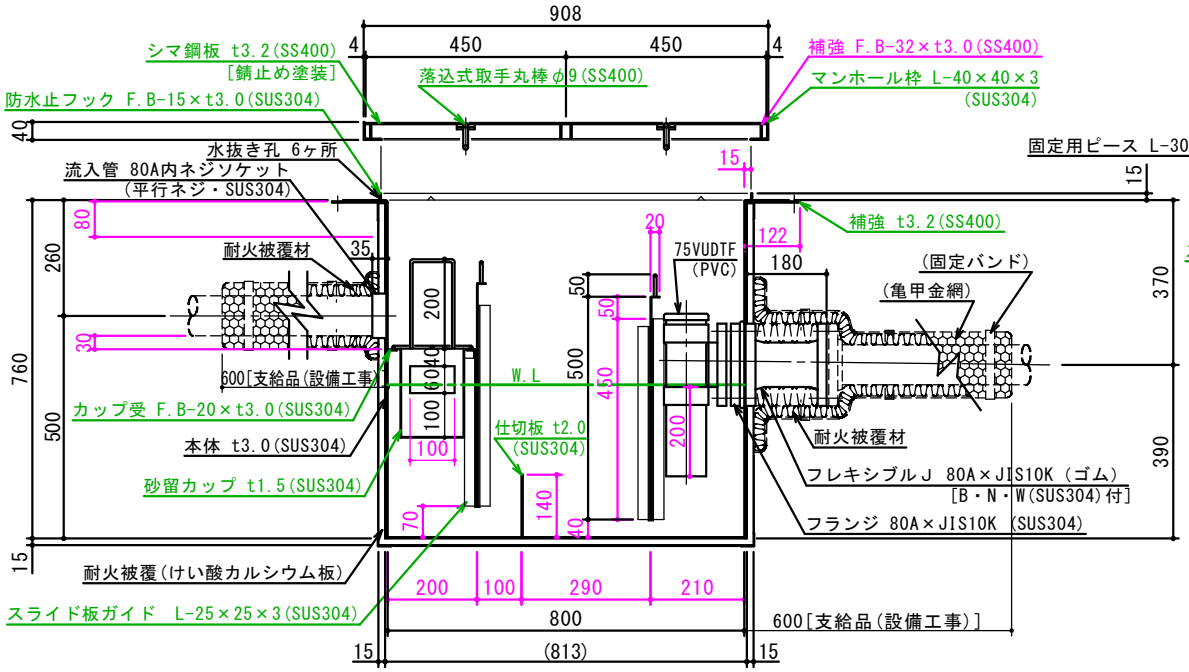

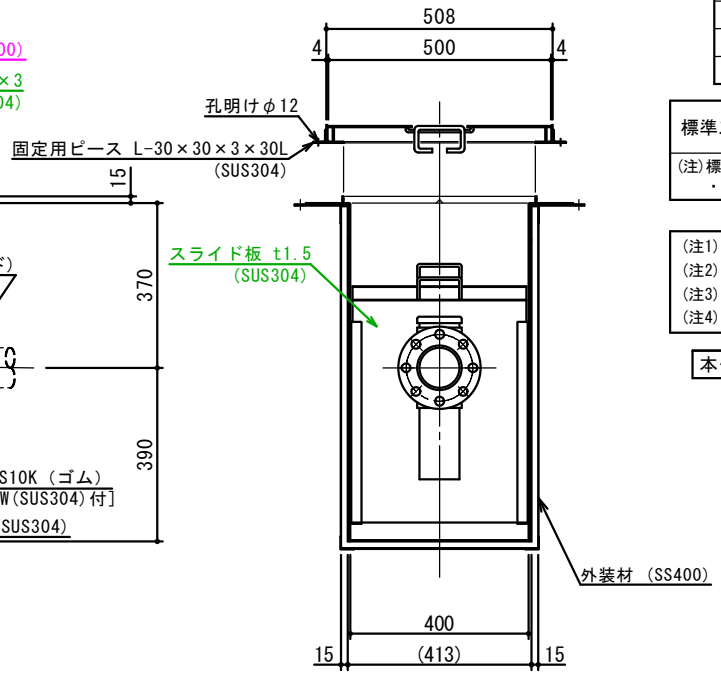

標準スラブ開口寸法	長さ	幅
	930	530

(注)標準スラブ開口寸法の他に、排出管の方向・口径を考慮し、開口してください。

(注1) 上 中 下 は流入管方向を示す。
(注2) イ ロ ハ は排出管方向を示す。
(注3)マンホール蓋は錆止め塗装とする。
(注4)マンホールは人荷重とする。

本体ツバ溶接部スプレー塗装不可

溶接部スプレー塗装処理

出図印
出図
技術部
照査

注記)	順	改訂日	改訂内容	製図
	1	2012.02.01	耐火被覆 15mmに変更	

承認	検図	製図	担当者	宛先名	殿	工事名	
横堀		池田		品名	SK式ガソリントラップ	型式	SK−110GN−YEB (フレキ型)
作成年月日	2019.08.17			図番	20−19	記号	GNYEB110F 縮尺 1/12

SHIMODA 下田エコテック株式会社