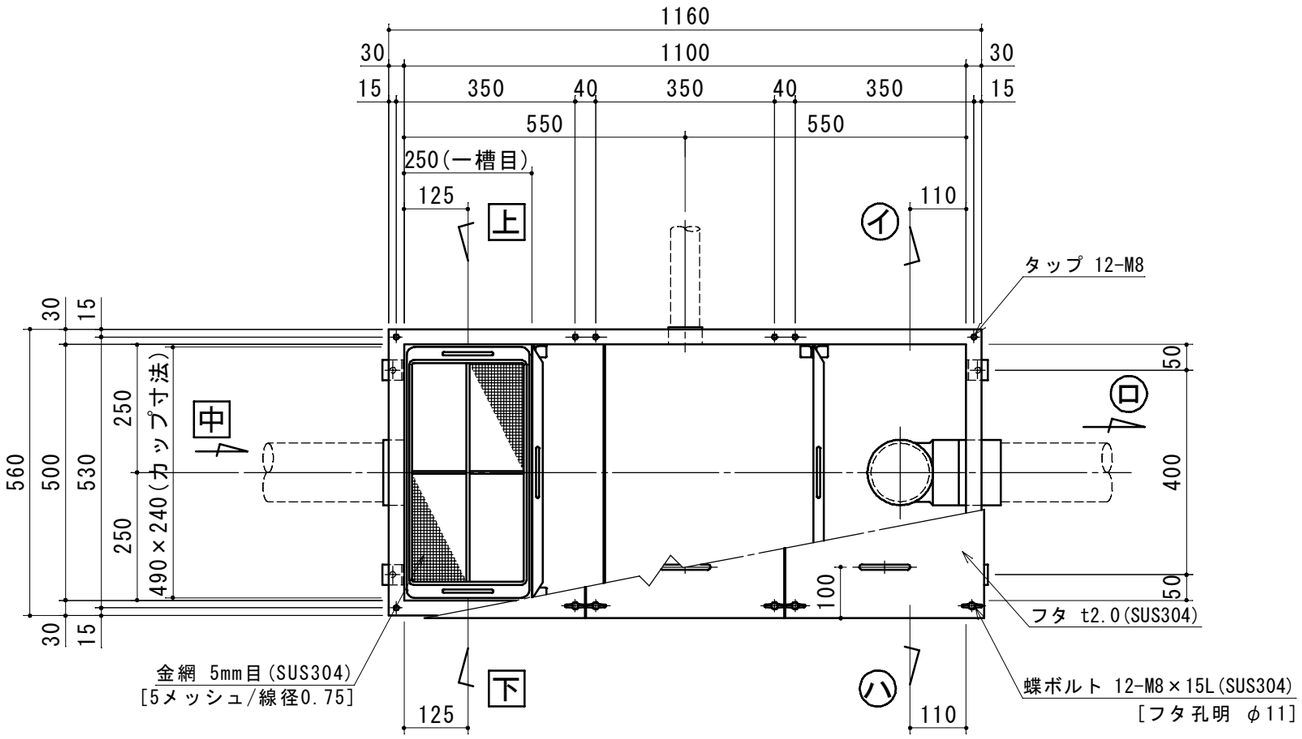

特	品　名	材 質	サ　イ　ズ	個数
	本　体	(SUS304)	1100L×500W×655H×t2.0	1
	スライド板	(SUS304)	490×500×t1.5	2
	仕 切 板	(SUS304)	150×500×t2.0	1
	金　網	(SUS304)	440L×230W (金網5mm目 丸棒φ6)	1
	砂留カップ	(SUS304)	490L×240W×200H×t1.5	1
	流 入 管	(SUS304)	100A×40L 内ネジソケット	1
	排 出 管	(SUS304)	100A 内ネジソケット	1
	トラップ管	(ＰＶＣ)	100VUDT 掃除口	1
	通 気 管	(SUS304)	50A 内ネジハーフソケット	1
	フ　タ	(SUS304)	389L×570W×t2.0	2
	〃	〃	388L×570W×t2.0	1
	蝶 ボ ル ト	(SUS304)	M8×15L	12

本 体 質 量	76 kg
本 体 実 容 量	200 L
許 容 流 入 流 量	150 L/min
許容オイル阻集量	10.0 L
許容土砂たい積量	40.1 L
流 入 管 方 向	□ 方向
排 出 管 方 向	○ 方向
納 入 台 数	台

(注1) 上 中 下 は流入管方向を示す。
(注2) イ ロ ハ は排出管方向を示す。

(注)酸洗い仕上げとする。

カップ・金網はＳＫ－１００Ｇと共通

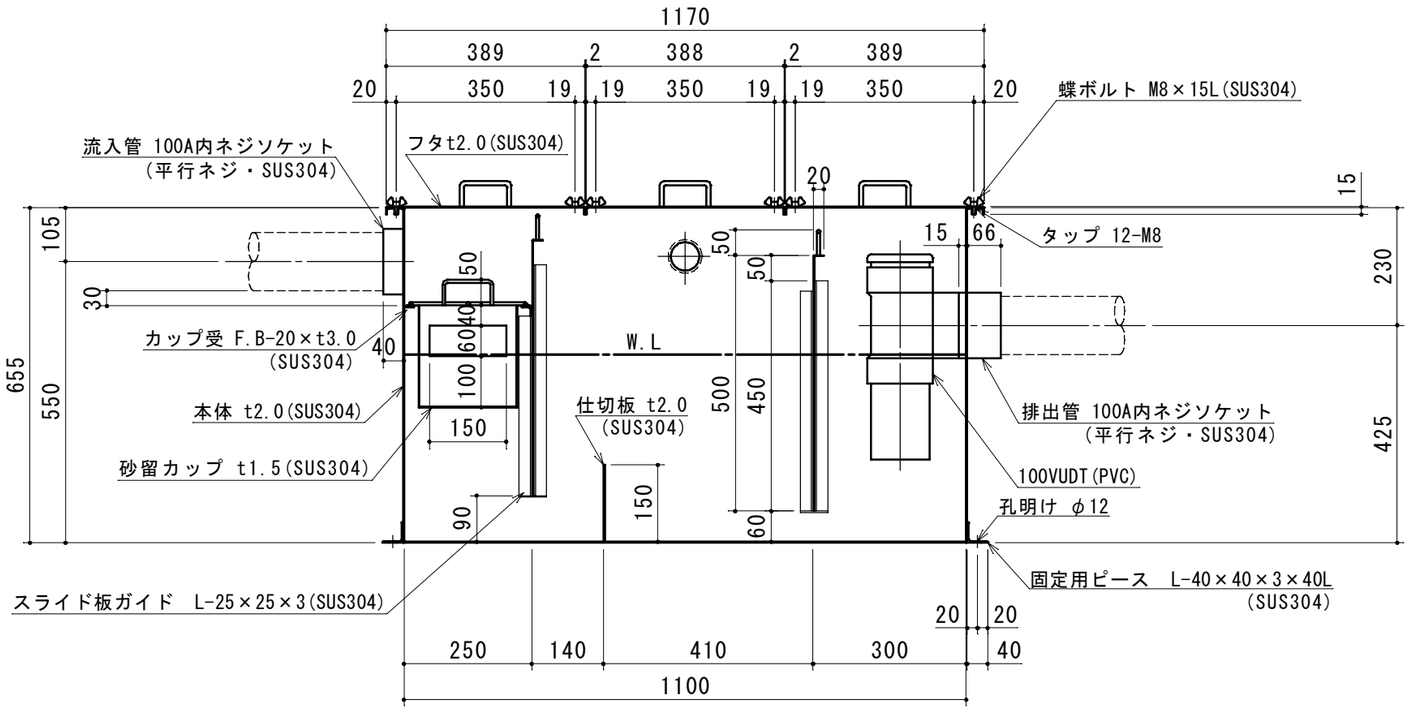

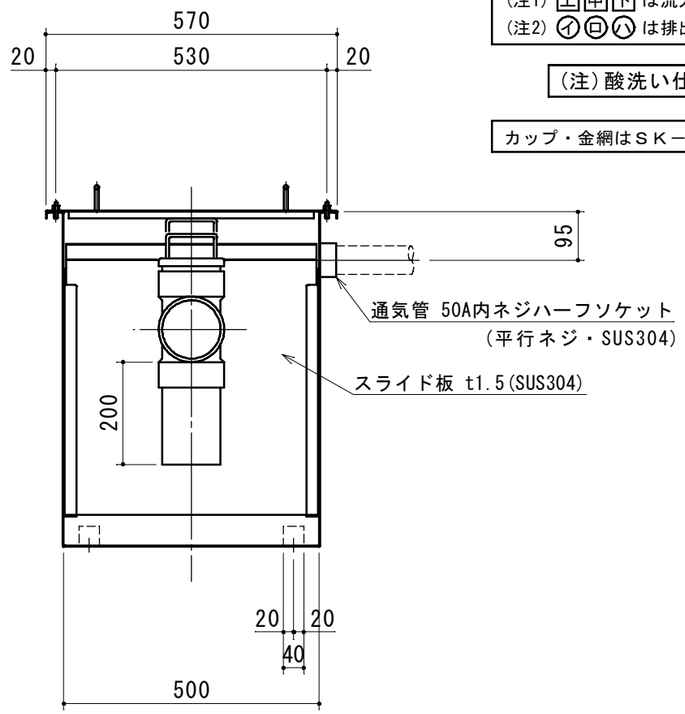

出図印
出図
技術部
照査

注記)	順	改訂日	改訂内容	製図
	4			
	3			
	2			
	1			

承認	検図	製図	担当者
横堀		池田	
作成年月日	2019.09.17		

宛先名	殿			工事名	
品名	ＳＫ式ガソリントラップ			型式	ＳＫ－２００ＧＮ－Ｆ
図番	20-19	記号	GNF200	縮尺	1/12

SHIMODA 下田エコテック株式会社