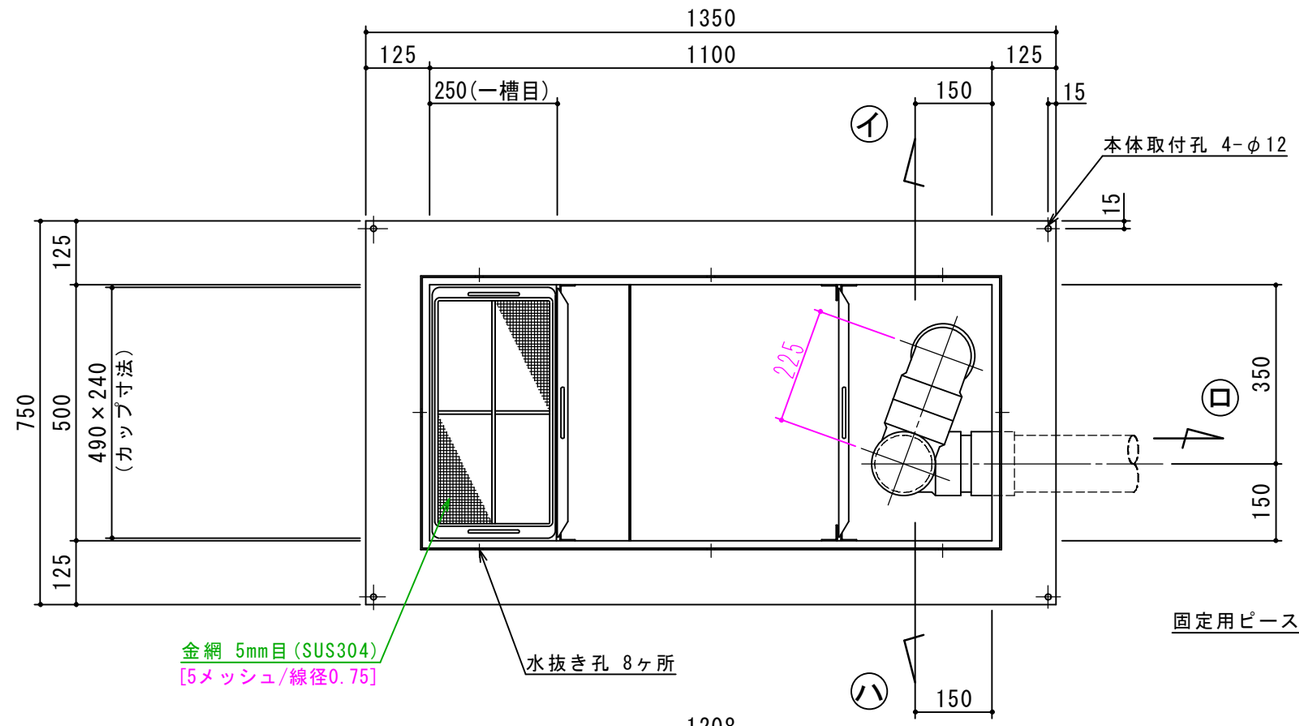

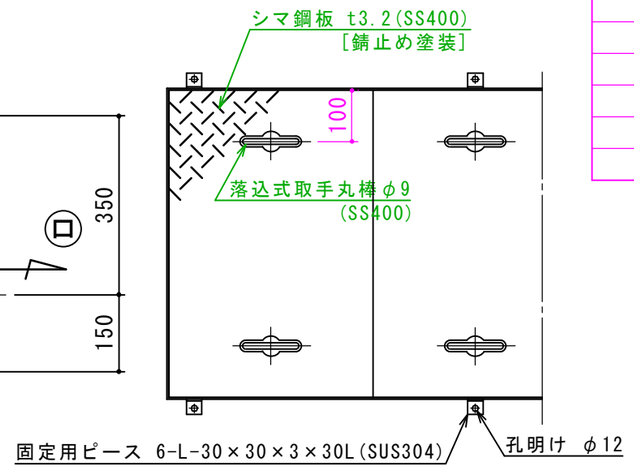

特	品　名	材 質	サ　イ　ズ	個数
	本　体	(SUS304)	1100L×500W×500H×t3.0	1
	スライド板	(SUS304)	490×510×t1.5	2
	仕 切 板	(SUS304)	150×500×t2.0	1
	金　網	(SUS304)	440L×230W (金網5mm目 丸棒φ6)	1
	砂留カップ	(SUS304)	490L×240W×200H×t1.5	1
	排 出 管	(SUS304)	100A 内ネジソケット	1
	トラップ管	(PVC)	100VUDTDL 掃除口	1
	〃	〃	100VUDL	1
	マンホール枠	(SUS304)	1208L×608W (L-40×40×3)	1
	マンホール蓋	(SS400)	400×600×t3.2	3

本 体 質 量	92 kg
マンホール質量	32 kg
蓋1枚当り質量	9 kg
本 体 実 容 量	200 L
許 容 流 入 流 量	150 L/min
許容オイル阻集量	10.0 L
許容土砂たい積量	40.1 L
排 出 管 方 向	○ 方向
納 入 台 数	台

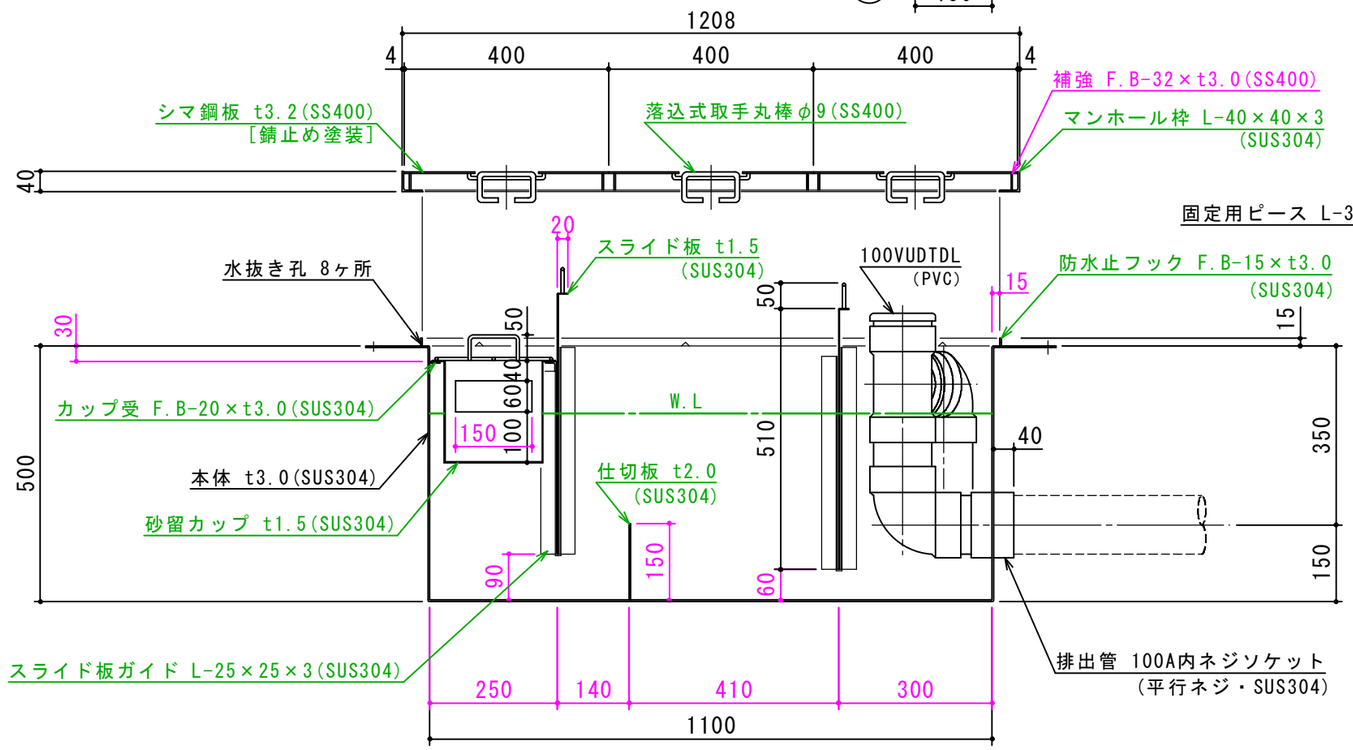

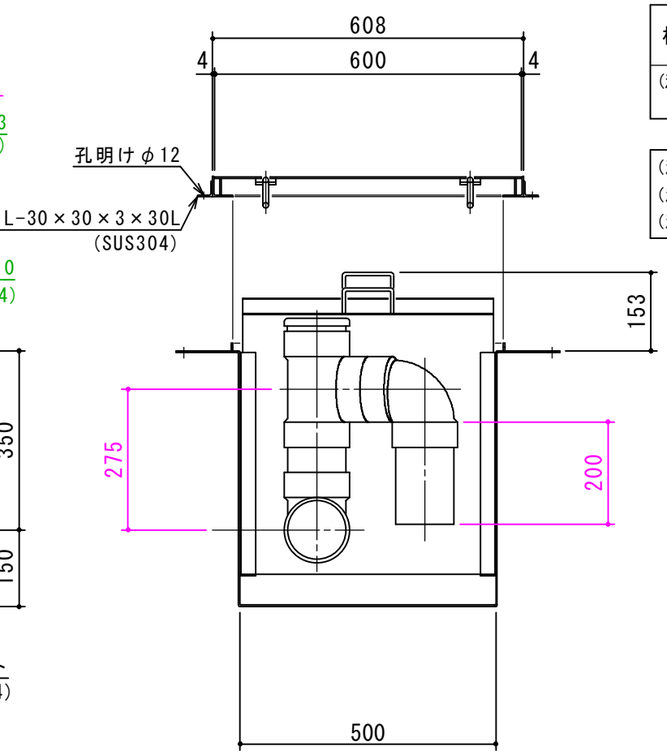

標準スラブ開口寸法	長 さ	幅
	1160	560

(注)標準スラブ開口寸法の他に、排出管の方向・口径を考慮し、開口してください。

(注1) イ ロ ハ は排出管方向を示す。
(注2) マンホール蓋は錆止め塗装とする。
(注3) マンホールは人荷重とする。

本体ツバ溶接部スプレー塗装不可

溶接部スプレー塗装処理

出図印
出図
技術部
照査

注記)	順	改 訂 日	改 訂 内 容	製図
	4			
	3			
	2			
	1			

承 認	検 図	製 図	担当者
横 堀		池 田	
作成年月日	2019.08.17		

宛先名	殿	工事名	
品 名	SK式ガソリントラップ	型 式	SK−200GN−U（ソケット型）
図 番	20-19	記 号	GN200S 縮尺 1/12

SHIMODA 下田エコテック株式会社