特	品　名	材 質	サ　イ　ズ	個数
	本　体	(GFRP)	300L×300W×250H	1
	カ ッ プ	(GFRP)	320L×320W×150H×t3.0	1
	受　篭	(SUS304)	300L×300W×60H×t0.8×φ3-5	1
	排 出 管	(PVC)	75ソケット	1
	受　枠	(SUS304)	390L×390W (MBN枠 15H用)	1
	グレーチング	(SUS304)	380L×380W (SFG-M-4 15H-20P)	1

本 体 質 量	6 kg
グレーチング蓋質量	5 kg
納 入 台 数	台

(注1)グレーチング蓋はSUS製とする。
(注2)グレーチングは人荷重とする。

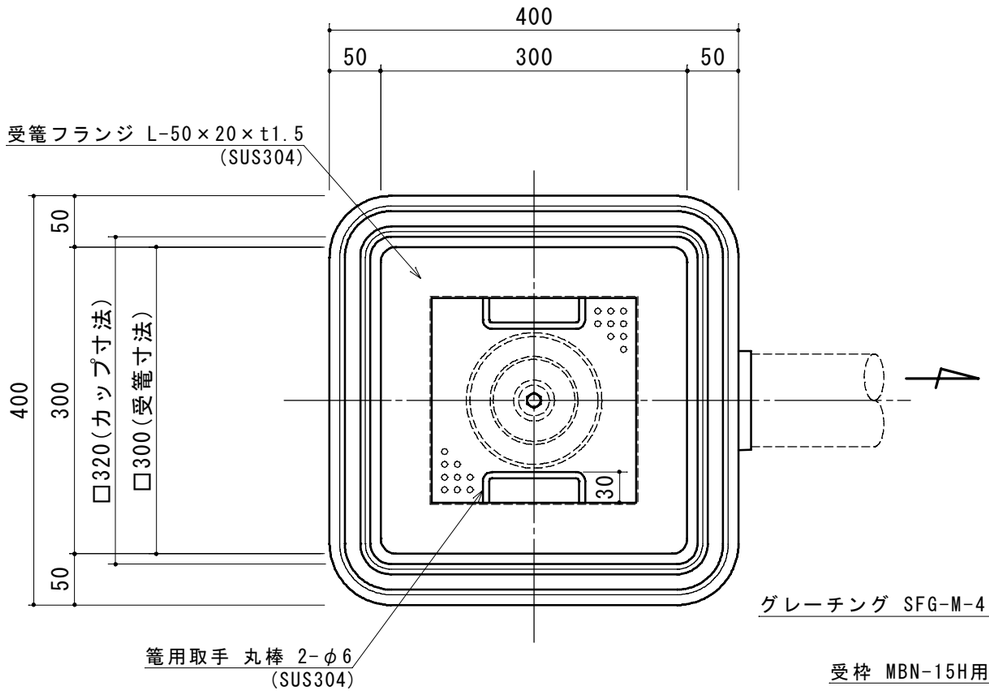

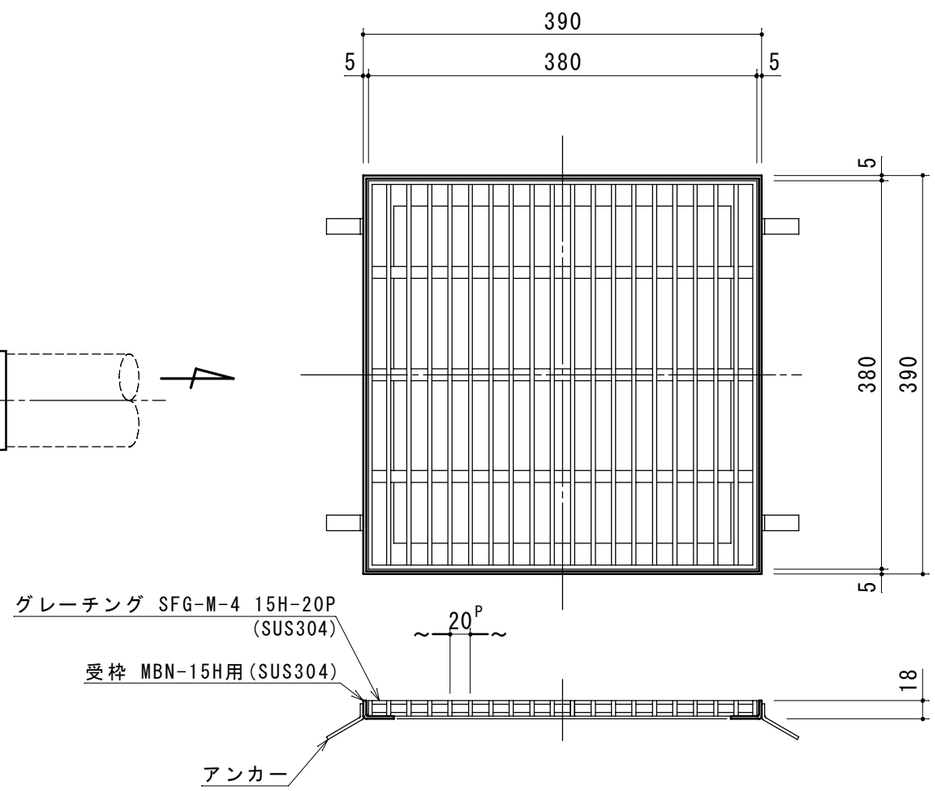

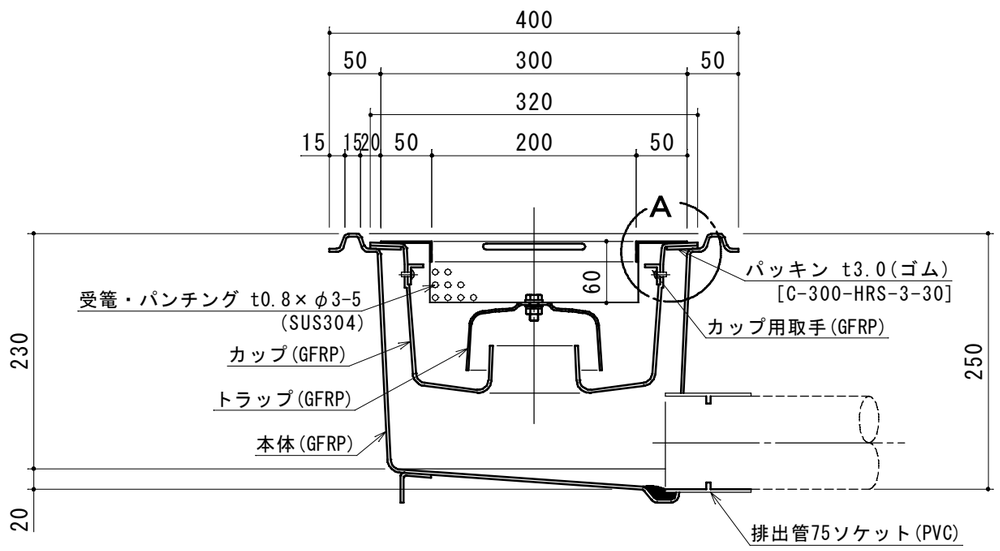

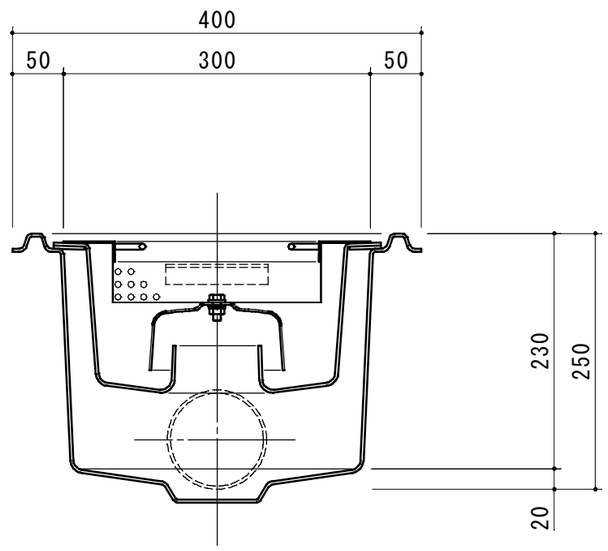

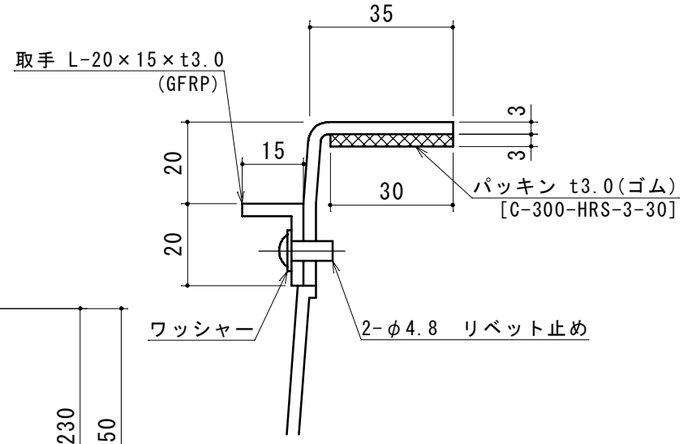

A 詳細図 S=1:2

出図印
出図
技術部
照査

注記)	順	改訂日	改訂内容	製図
	4			
	3			
	2			
	1			

承認	検図	製図	担当者
横堀		池田	
作成年月日	2019.09.02		

宛先名	殿	工事名	
品名	SK式ダスタートラップ図(GFRP製)	型式	SK−30C−XF
図番	20−19	記号	X30F
縮尺	1/6		

SHIMODA 下田エコテック株式会社