特	品　名	材 質	サ　イ　ズ	個数
	本　　体	(SUS304)	300L×300W×128H×t2.0	1
	カ　ッ　プ	(SUS304)	324L×324W×95H×t1.5	1
	受　　篭	(SUS304)	274L×274W×30H×t0.8×φ3-5	1
	排　出　管	(SUS304)	80A×35L 内ネジソケット	1
	排　水　管	(SUS304)	80A×35L パイプ	1
	ト ラ ッ プ	(SUS304)	150L×150W×35H×t1.5	1
	受　　枠	(SUS304)	410L×410W (MBN 15H用)	1
	グレーチング	(SUS304)	400L×400W (SFG-M-4 15H-20P)	1

本　体　質　量	10 kg
グレーチング蓋質量	5 kg
納　入　台　数	台

(注1)グレーチング蓋はＳＵＳ製とする。
(注2)グレーチングは人荷重とする。

溶接部スプレー塗装処理

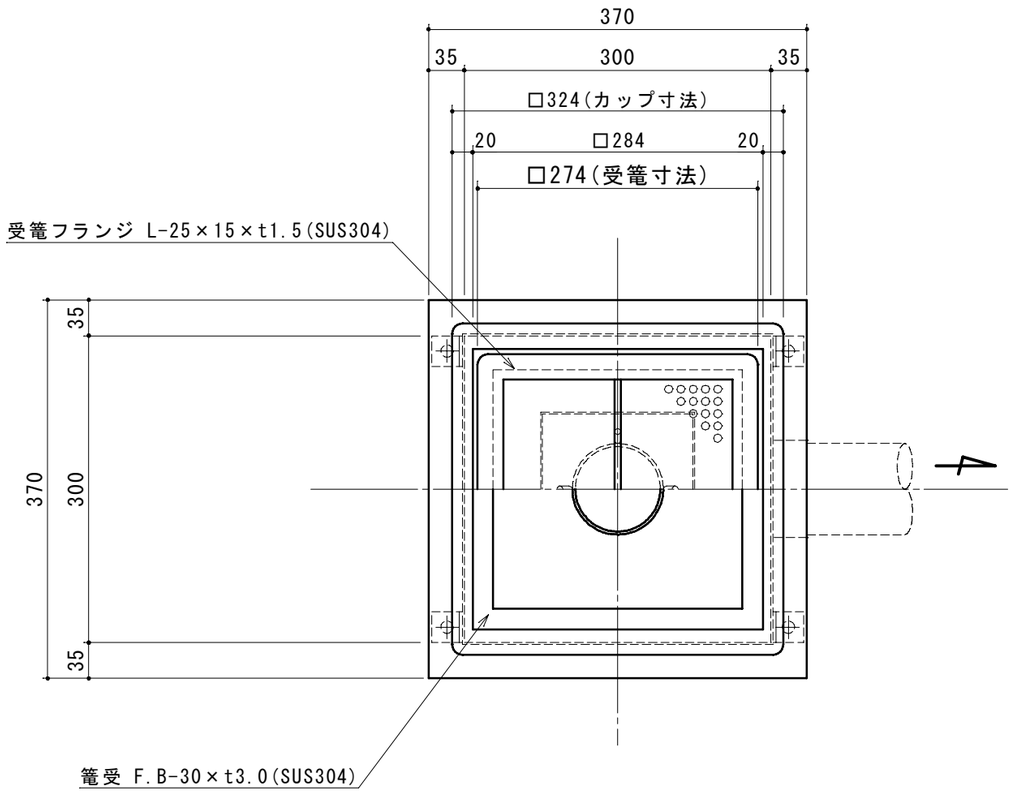

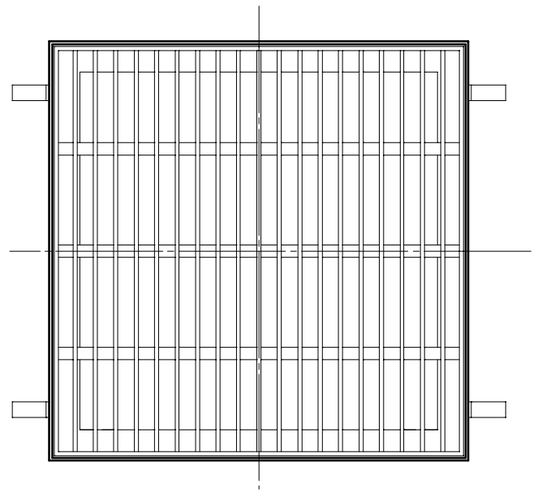

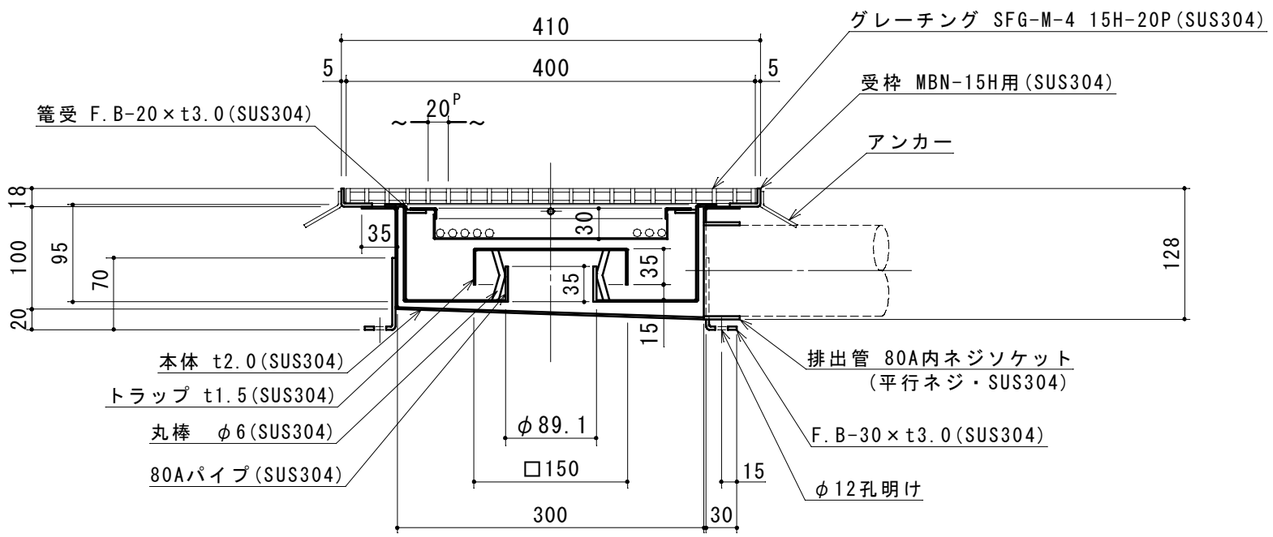

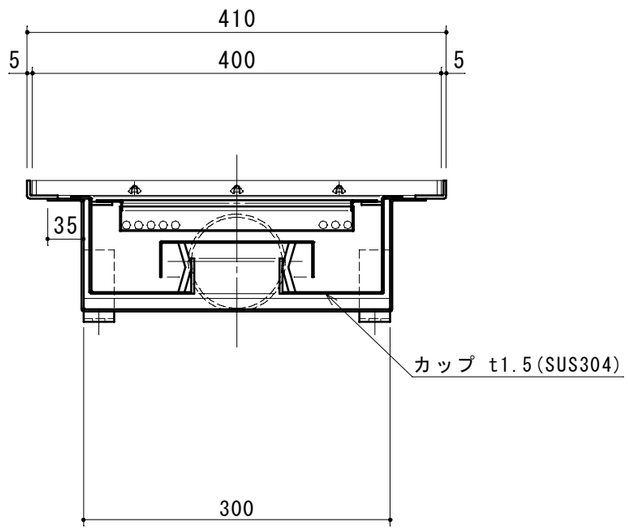

出図印
出図
技術部
照査

注記)					承認	検図	製図	担当者	宛先名	殿	工事名	
	4				横堀		池田		品名	ＳＫ式ダスタートラップ図	型式	ＳＫ－３０Ｃ－ＸＩ－１５
	3	2019.03.25	受篭・カップ仕様変更。									
	2	2018.08.03	本体板厚　t2.0に変更。									
	1	2018.05.14	マンホール・本体ツバ寸法変更。	池田	作成年月日	2019.09.02			図番	20-19	記号	XI30-15
	順	改訂日	改訂内容	製図					縮尺	1/6		下田エコテック株式会社