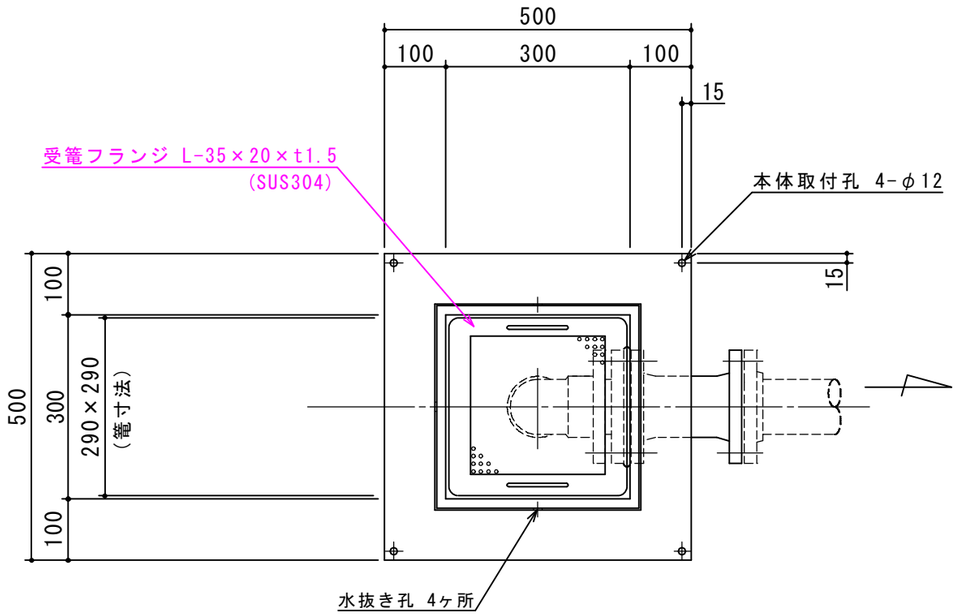

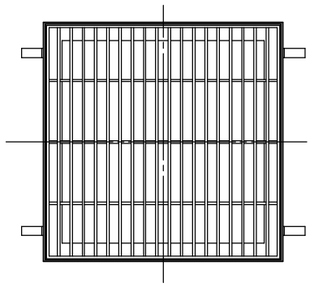

特	品　名	材 質	サ　イ　ズ	個数
	本　　体	(SUS304)	300L×300W×500H×t2.0	1
	受　　篭	(SUS304)	290L×290W×t0.8×φ3-5	1
	フ ラ ン ジ	(SUS304)	80A×JIS10K	1
	ボ　ル　ト	(SUS304)	M16×70L (N･W付)	8
	〃	〃	M10×45L	4
	トラップ管	(ＰＶＣ)	75VUDLF(ﾌﾗﾝｼﾞ付)	1
	フレキシブルJ	(ゴム)	80A×180L (JIS10K)	1
	受　　枠	(SUS304)	390L×390W (MBN枠-15H用)	1
	グレーチング	(SUS304)	380L×380W (SFG-M-4 15H-20P)	1

本　体　質　量	24 kg
グレーチング蓋質量	5 kg
本 体 実 容 量	15 L
納　入　台　数	台

標準スラブ開口寸法	長　さ	幅
	３６０	３６０

(注)標準スラブ開口寸法の他に、排出管の方向・口径を考慮し、開口してください。

(注1)グレーチングはＳＵＳ製とする。
(注2)グレーチングは人荷重とする。

本体ツバ溶接部スプレー塗装不可

溶接部スプレー塗装処理

スラブ厚 １５０Ｈ用

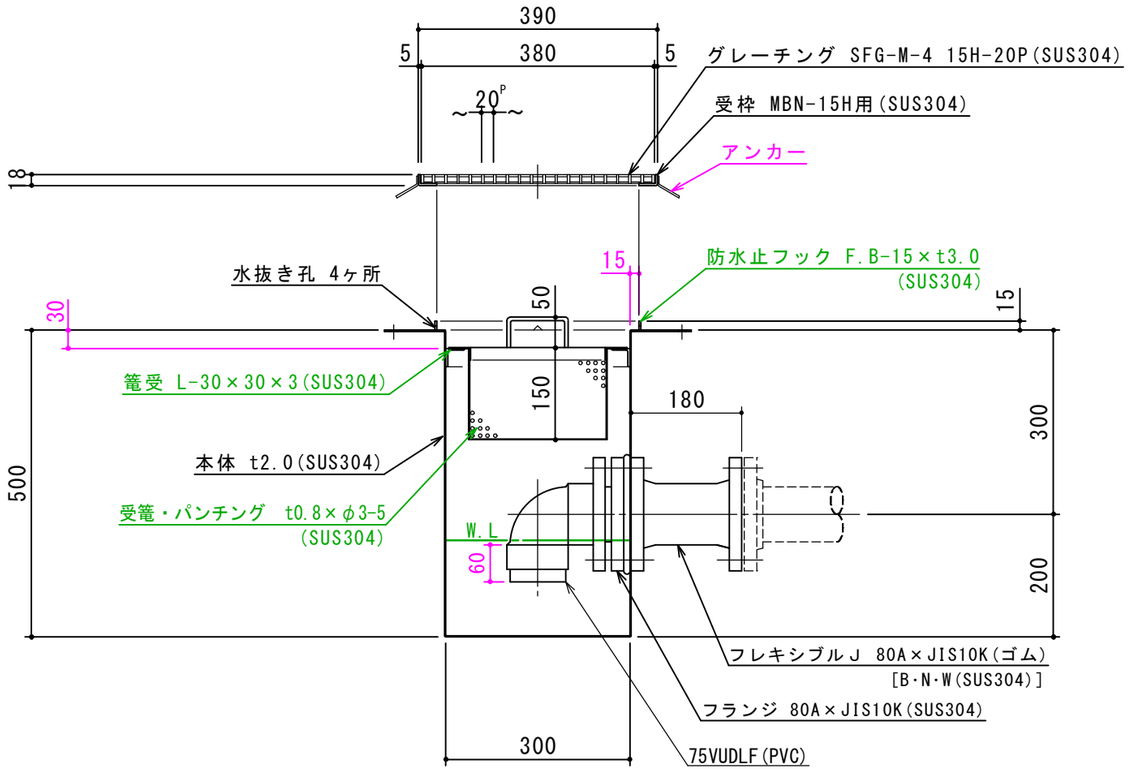

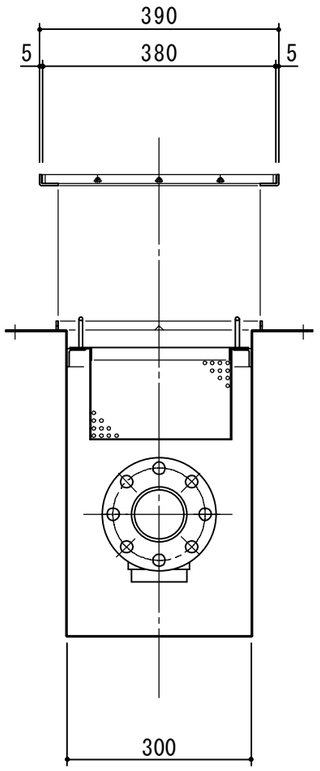

出図印
出図
技術部
照査

注記)	順	改訂日	改訂内容	製図
	4			
	3			
	2	2019.04.12	本体高さ600H→500Hに変更。	
	1	2019.01.10	本体板厚 t3.0 → t2.0に変更	

承認	検図	製図	担当者
横堀	横堀	野田	
作成年月日	2019.04.12		

宛先名	殿	工事名	
品名	ＳＫ式厨房用排水桝	型式	ＳＫ－３０ＭＮ（フレキ型）
図番	20-19	記号	MN030F
縮尺	1/10		

SHIMODA 下田エコテック株式会社