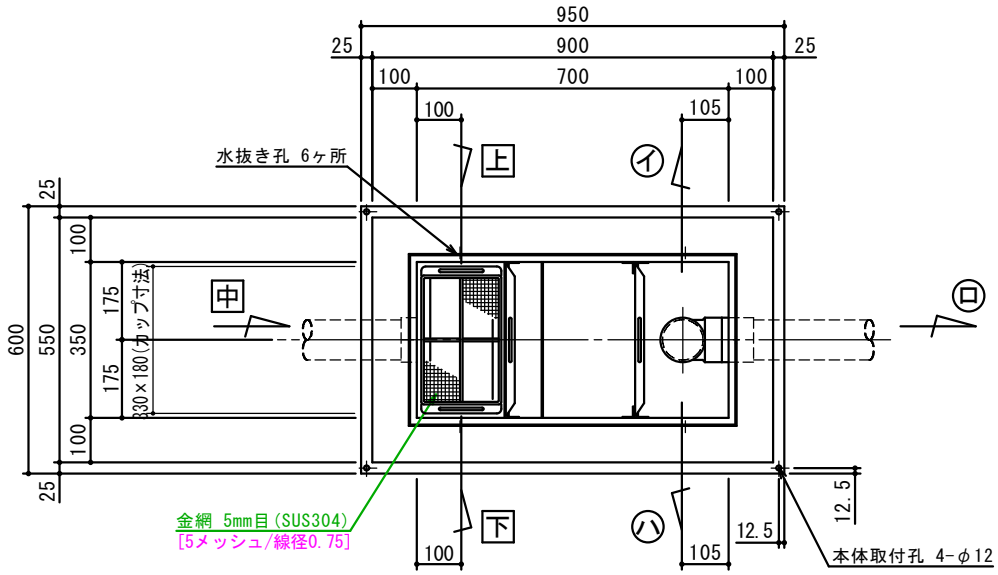

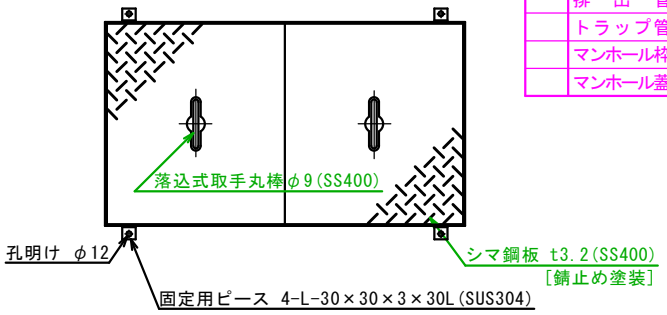

特	品　名	材 質	サ　イ　ズ	個数
	本　　体	(SUS304)	700L×350W×760H×t3.0	1
	スライド板	(SUS304)	340×500×t1.5	2
	仕　切　板	(SUS304)	140×350×t2.0	1
	金　　網	(SUS304)	290L×180W (金網5mm目 丸棒φ6)	1
	砂留カップ	(SUS304)	330L×180W×200H×t1.5	1
	流　入　管	(SUS304)	80A×35L 内ネジソケット	1
	排　出　管	(SUS304)	80A 内ネジソケット	1
	トラップ管	(ＰＶＣ)	75VUDT　掃除口	1
	マンホール枠	(SUS304)	808L×458W　(L-40×40×3)	1
	マンホール蓋	(SS400)	400×450×t3.2	2

本　体　質　量	91 kg
マンホール質量	18 kg
蓋一枚当り質量	7 kg
本 体 実 容 量	85 L
許 容 流 入 流 量	63.7 L/min
許容オイル阻集量	4.2 L
許容土砂たい積量	17.0 L
耐 火 認 定 番 号	PS060FL-1045
流 入 管 方 向	□ 方向
排 出 管 方 向	○ 方向
納　入　台　数	台

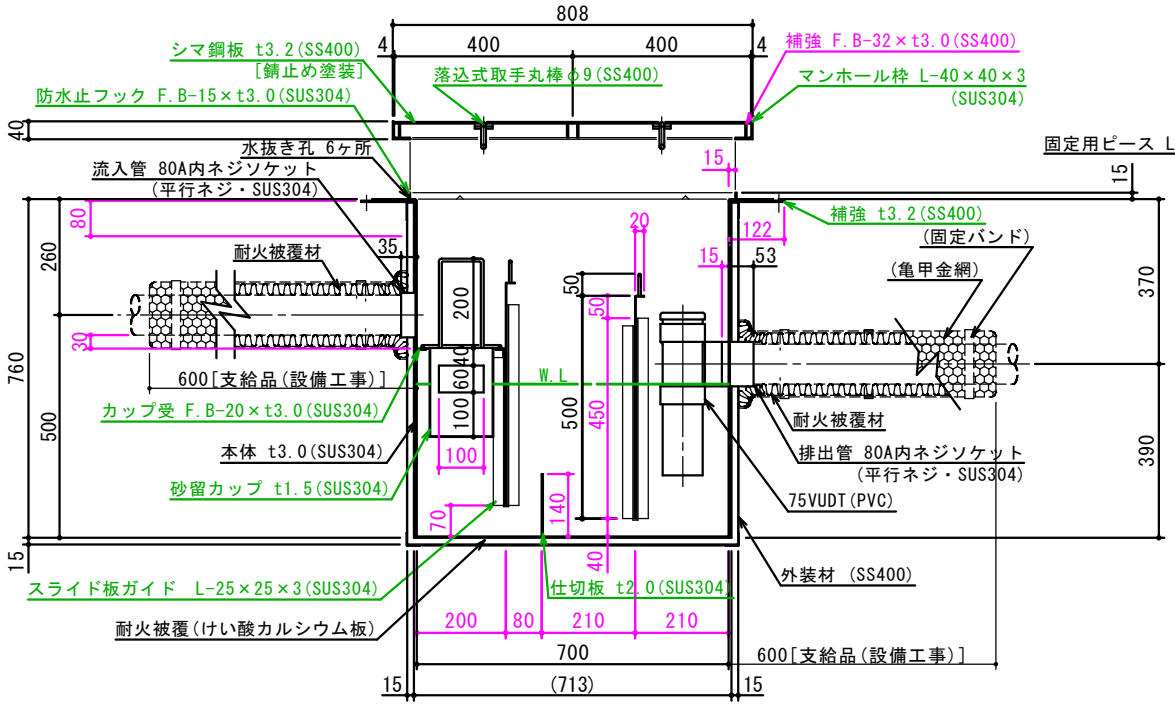

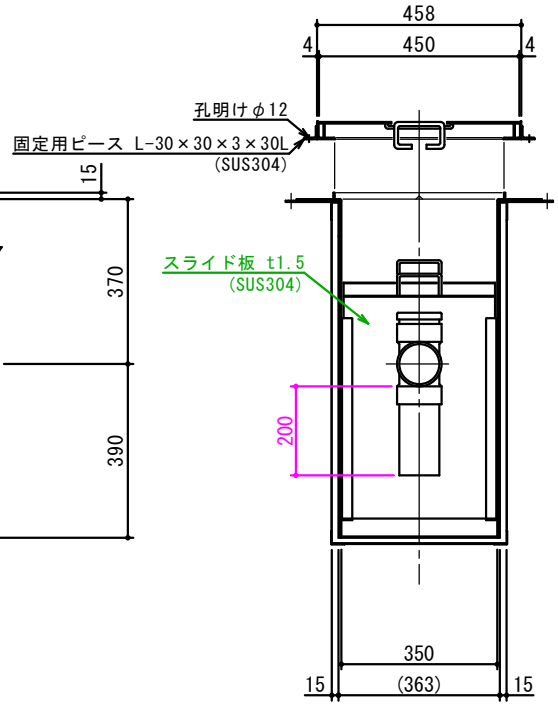

標準スラブ開口寸法	長　さ	幅
	830	480

(注)標準スラブ開口寸法の他に、排出管の方向・口径を考慮し、開口してください。

(注1) 上 中 下 は流入管方向を示す。
(注2) イ ロ ハ は排出管方向を示す。
(注3)マンホール蓋は錆止め塗装とする。
(注4)マンホールは人荷重とする。

本体ツバ溶接部スプレー塗装不可

溶接部スプレー塗装処理

出図印
出図
技術部
照査

注記)	順	改訂日	改訂内容	製図
	3			
	2			
	1			
	1	2012.02.01	耐火被覆 15mmに変更	

承認	検図	製図	担当者	宛先名	殿	工事名	
横堀		池田		品名	ＳＫ式ガソリントラップ	型式	ＳＫ－８５ＧＮ－ＹＥＢ（ソケット型）
作成年月日	2019.08.17	図番	20-19	記号	GNYEB085S	縮尺	1/12

SHIMODA 下田エコテック株式会社