品番	部品名	数量	材質及び規格寸法	品番	部品名	数量	材質及び規格寸法
1	本体	1	GFRP	9	膨張口	1	SUS304 内ネジソケット 25A
2	フタ	1	GFRP	10	自動給水口	1	SUS304 内ネジソケット 20A
3	断熱材	1式	硬質ウレタン 厚さ30㎜	11	手動給水口	1	SUS304 内ネジソケット 20A
4	パッキン	1式	EPDM 30×t10	12	オーバーフロー	1	SUS304 内ネジソケット 25A
5	パッキン	1式	EPDM 25×t3.0	13	ドレーン	1	SUS304 内ネジソケット 20A
6	蓋固定用蝶ボルト	4	SUS304 φ10	14	電極口カバー	1	ABS樹脂 50A (付属品)
7	本体固定金具	8	SS400	15	点検蓋用蝶ボルト	4	SUS304 M8×25L
8	通気口	1	ABS樹脂 50A (付属品)	16	ボールタップ	1	20A(オプション品:FW20N/ポリ玉) [耐熱温度 : 60℃]

使用温度は６０℃以下とします。

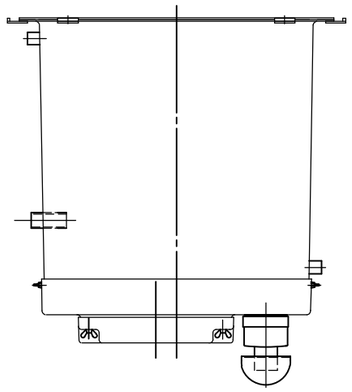

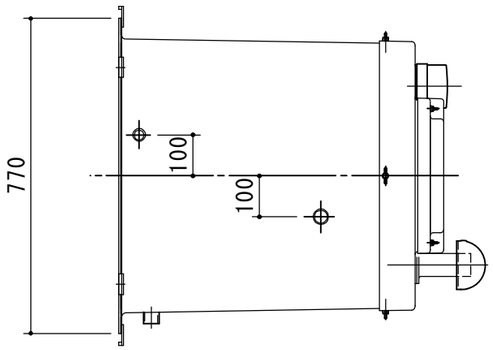

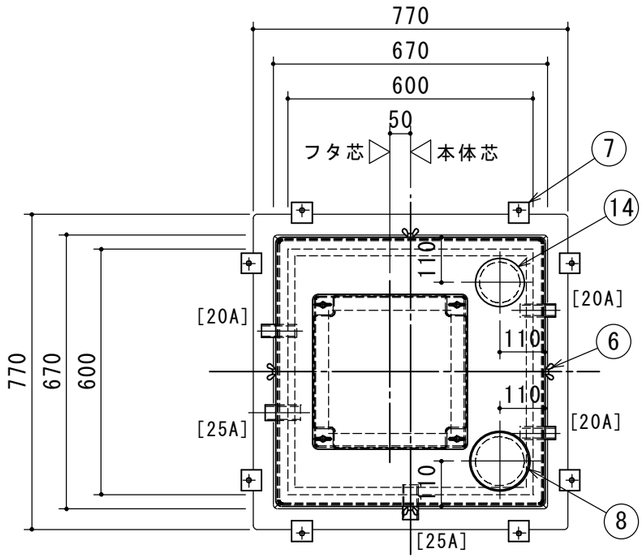

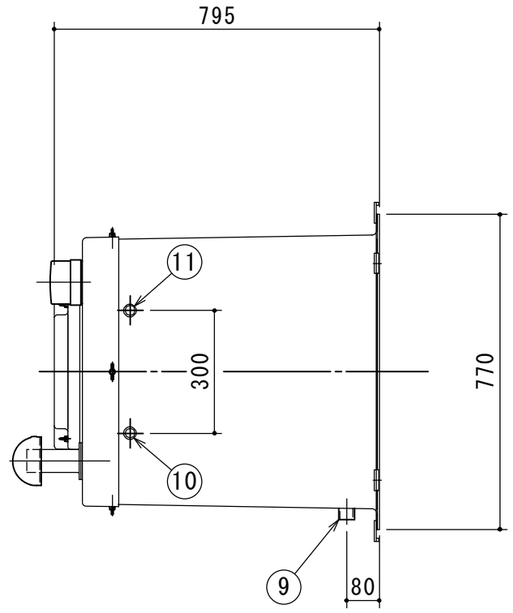

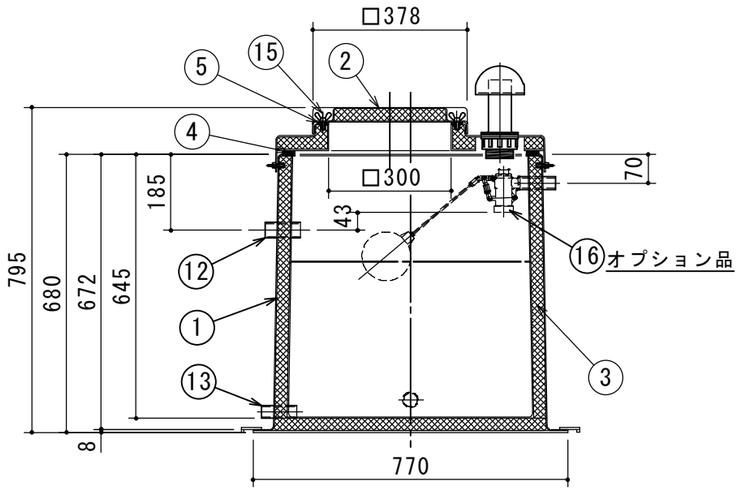

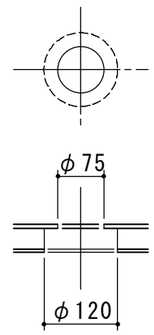

⑭電極口部孔明詳細

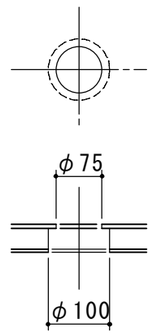

⑧通気口部孔明詳細

本体重量　２９ｋｇ

有効容量１００リットル

出図印
出図
技術部
照査

注記)	順	改訂日	改訂内容	横堀 製図	承認	検図	製図	担当者	宛先名	殿	工事名	
	4				池田	池田	横堀		品名	SK式GFRP製開放型膨張タンク	型式	SK－FRW－100TN
	3											
	2											
	1				作成年月日	2021.09.24			図番	20-21	記号	FRW010TN

縮尺 1/15

SHIMODA 下田エコテック株式会社