SA-RF型　SE-6SA-RF ～ SE-34SA-RF / SE-8SA-RFC ～ SE-34SA-RFC

日本阻集器工業会 認定品 グリース阻集器認定委員会 許容流入流量 (L/min) 標準阻集グリースの質量 (kg) 認定番号

許容流入流量 6.0 ～ 34.0 (L/min)

■シンク下床置き型

■パイプ導入型

構造図

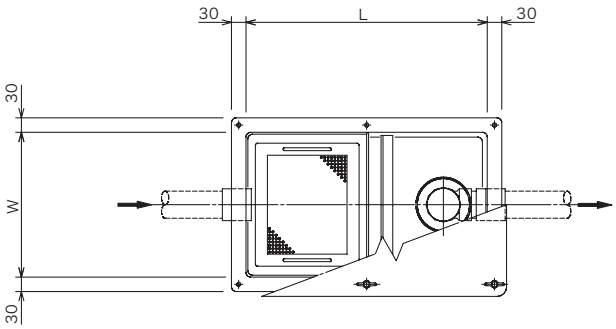

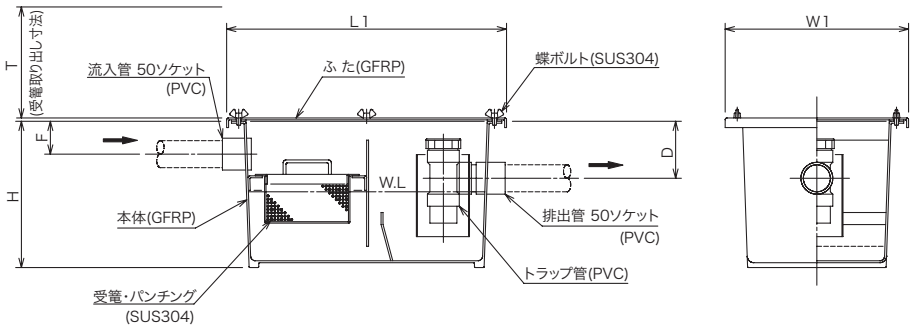

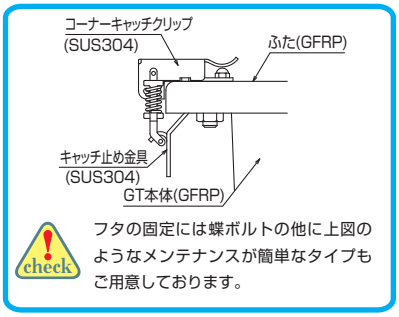

■ 本体寸法

型　式	許容流入流量 [L/min]	阻集グリース量 [kg]	槽数	流入管 (A)	排出管 (B)	本体質量 (kg)	寸法 (mm) L	W	H	D	F	T	L1	W1
SE- 6SA-RF/RFC 認定	6.0	1.9	3	50	50	5	350	200	210	65	45	160	430	280
SE-15SA-RF/RFC 認定	15.0	4.9	3	50	50	11	400	300	310	100	65	180	480	380
SE-34SA-RF/RFC	34.0	11.2	3	50	50	11	500	350	350	110	65	180	580	430

■ 価格

(円)

型　式	許容流入流量 (L/min)	蝶ボルト固定型
SE- 6SA-RF	6.0	225,000
SE-15SA-RF	15.0	250,000
SE-34SA-RF	34.0	375,000

(円)

型　式	許容流入流量 (L/min)	キャッチクリップ型
SE- 6SA-RFC	6.0	333,000
SE-15SA-RFC	15.0	367,000
SE-34SA-RFC	34.0	500,000

記載されている価格には、運賃・消費税は含まれておりません。

注意　流入・排出方向は上記仕様のみとなります。