PFM型 SK-20P-FM
容量 5L

■床置き型　■パイプ導入型

特　徴

①点検蓋の開閉は、工具のいらないハンドル式、点検・清掃が容易です。
②外面仕上げはヘアラインです。
③スライド板は「2mm 目」「1mm 目」の2枚になっております。

構造図

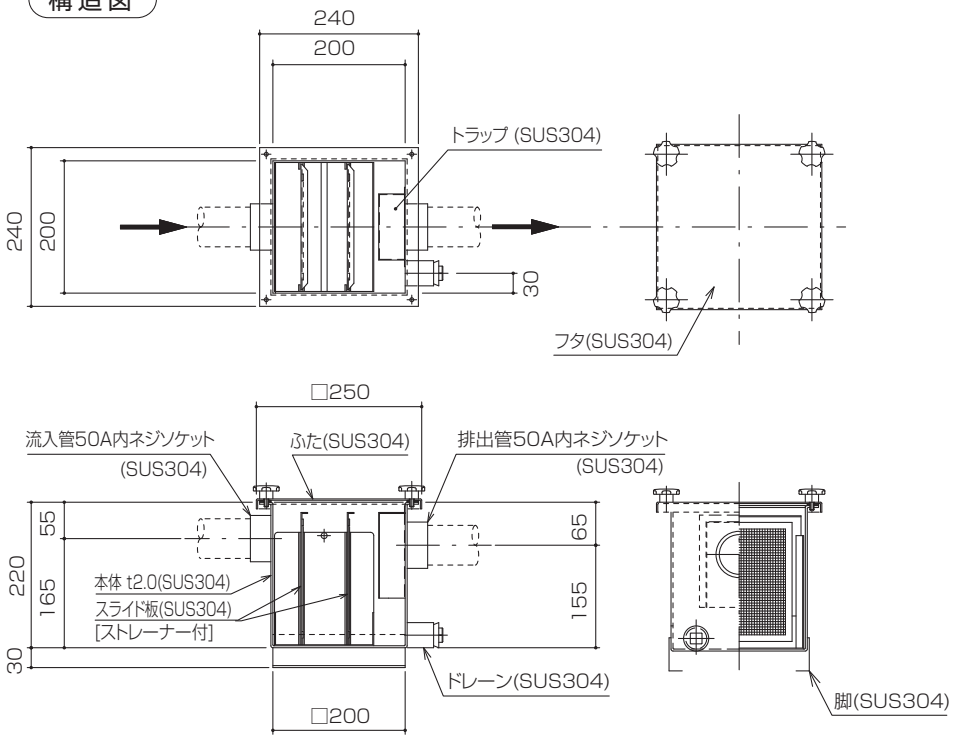

■価格　(円)

型　式	本体実容量 (L)	価格
SK20P-FM	5	300,000

記載されている価格には、運賃・消費税は含まれておりません。