LBE型 SK-LBE-1 SK-LBE-2

阻集器（耐火型）
（国土交通大臣認定）

品　名	排出管付阻集器
認定番号	PS060FL-1045

SHIMODA 下田エコテック株式会社

LBE-1 ■耐火型

構造図

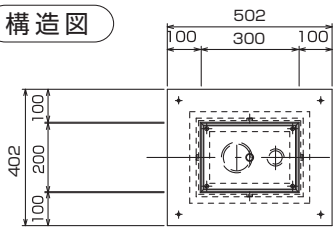

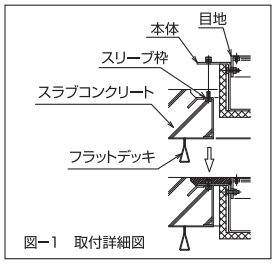

図−1　取付詳細図

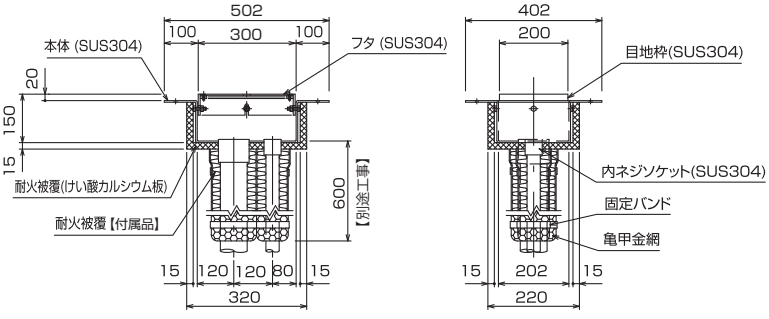

■価格　（円）

型　式	価格
SK-LBE-1	390,000

記載されている価格には、運賃・消費税は含まれておりません。

LBE-2 ■耐火型

構造図

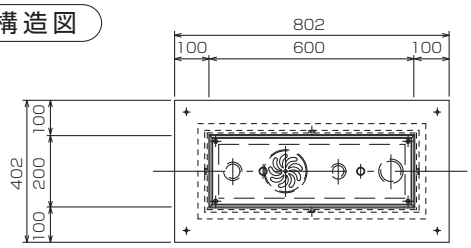

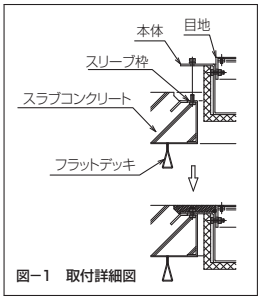

図−1　取付詳細図

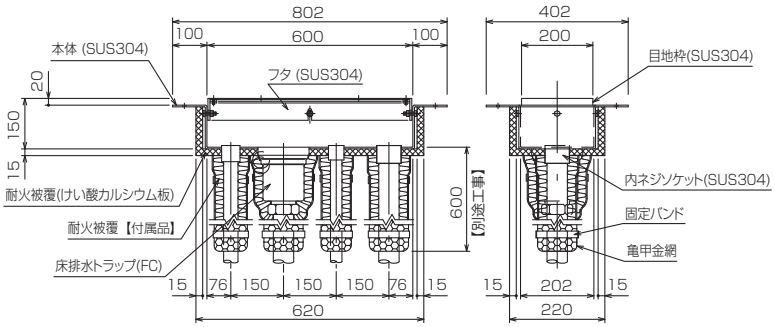

■価格　（円）

型　式	価格
SK-LBE-2	440,000

記載されている価格には、運賃・消費税は含まれておりません。