ATW型 AT-50W～100W

■防水型　■メタルシール（M 型）
■固定トラップ（P 型）　■ソケット（S 型）

構造図

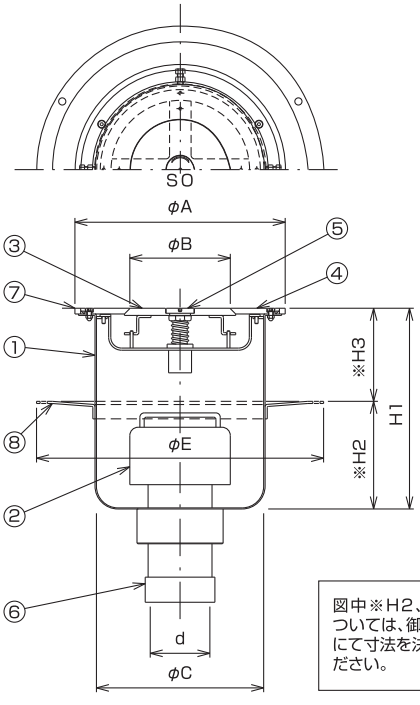

図中※H2、※H3については、御打合わせにて寸法を決定してください。

掃兼EZ(イージー)トラップ(非防水用)標準取付例

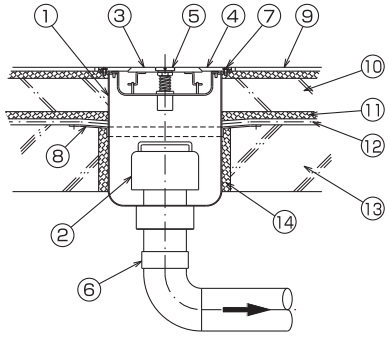

※ストレーナーはオプションとなります。別途ご用命ください。

排出管の種類と形式の表示

品番(呼び) — 排出管タイプ
- メタルシール(M)
- 固定トラップ(P)
- ソケット(S)

■本体寸法（オープン価格販売となります）

排出管タイプ	型　式	排出管タイプ	型　式	排出管タイプ	型　式
メタルシール (M)	AT- 50W-M	固定トラップ (P)	AT- 50W-P	ソケット (S)	AT- 50W-S
	AT- 65W-M		AT- 65W-P		AT- 65W-S
	AT- 80W-M		AT- 80W-P		AT- 80W-S
	AT-100W-M		AT-100W-P		AT-100W-S

品　番	呼び径	ねじ径 d	A	B	C	E	H1
AT- 50W	50	59.614	215	85	162	320	300
AT- 65W	65	75.184	266	120	213	370	300
AT- 80W	80	87.884	266	120	213	370	300
AT-100W	100	113.030	266	120	213	370	300

部番	品名	材質	備考	部番	品名	材質	備考	部番	品名	材質	備考
1	本体	SUS304	2.0t	6	排出管	SUS304	ソケット	11	保護モルタル		
2	トラップ	SUS304	1.0t	7	目地	SUS304	11.0t	12	アスファルト防水		
3	中ふた	SUS304	10.0t	8	フック	SS400	平鋼	13	スラブコンクリート		
4	外ふた	SUS304	10.0t	9	床仕上げ						
5	開閉ロッド	SUS304	40	10	増し打ちコンクリート						

注意　標準品の耐荷重重量は、150kg f/㎠です。　注意　標準品の気密性を常時維持可能な耐荷重は、100kg f/㎠です。
注意　上記以上の耐荷重重量をお求めの場合は、弊社にご相談ください。
注意　ドライ方式及びウェット方式の両床に仕様が可能です。