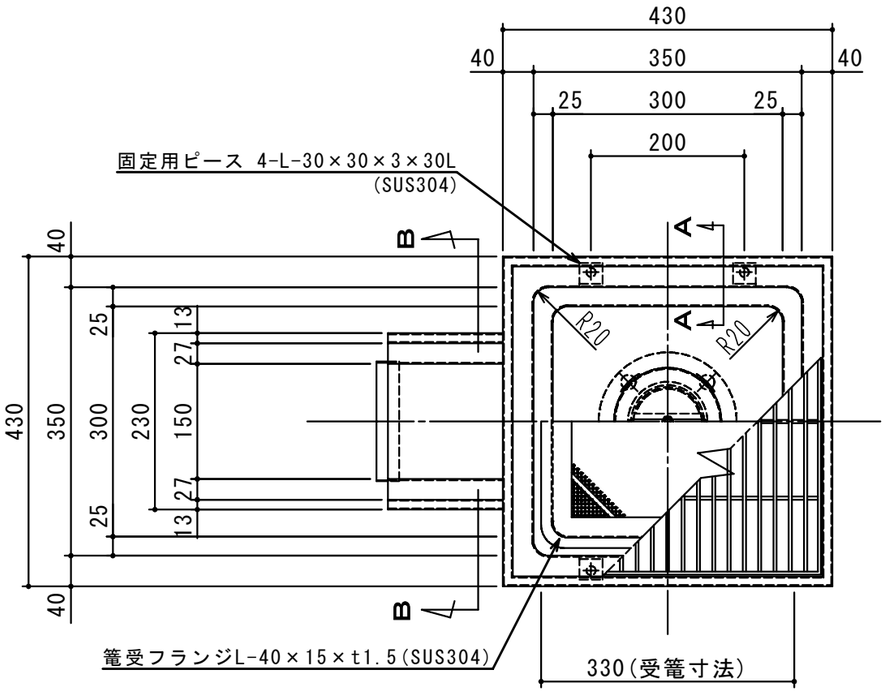


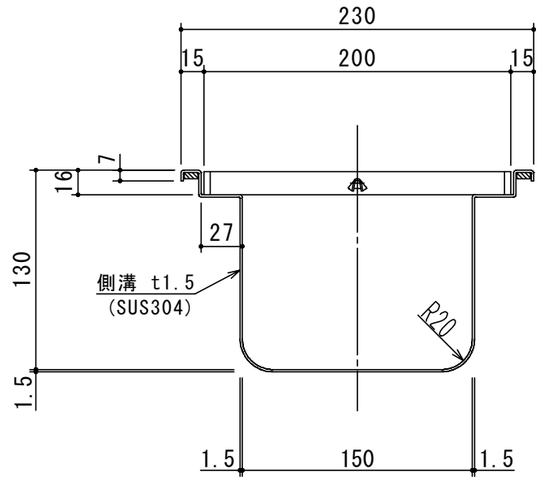


B－B 断面図 S=1:4

| 品　名 | 材 質 | サ　イ　ズ | 個数 |
|---|---|---|---|
| 本　体 | (SUS304) | 300L×300W×330H×t1.5 | 1 |
| 受　篭 | (SUS304) | 330L×330W×30H×t0.8×φ3-5 | 1 |
| メタルシール | (SUS304) | 80A | 1 |
| フ ラ ン ジ | (SUS304) | 80A×JIS5K | 1 |
| ト ラ ッ プ | (SUS304) | φ140×80H×t1.0 | 1 |
| フ　タ | (SUS304) | 400L×400W (SFG-M-4 15H-20P) | 1 |

| | |
|---|---|
| 本 体 質 量 | 14 kg |
| フタ1枚当り質量 | 5 kg |
| 納 入 台 数 | 台 |

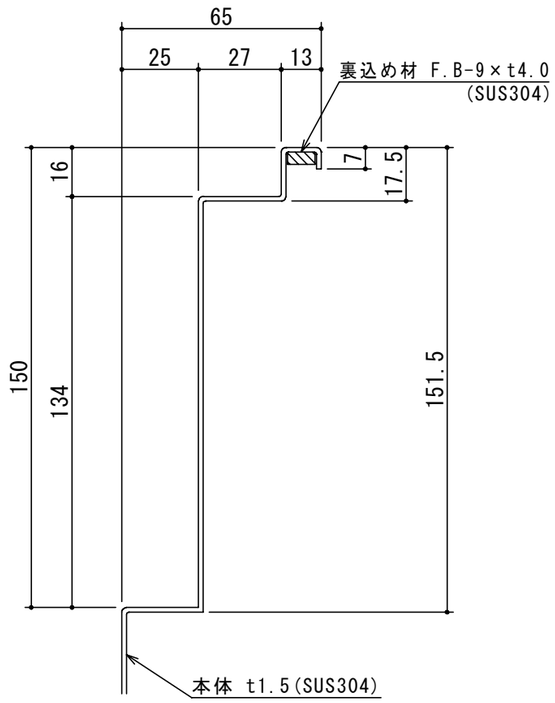


A-A 断面図 S=1 :2

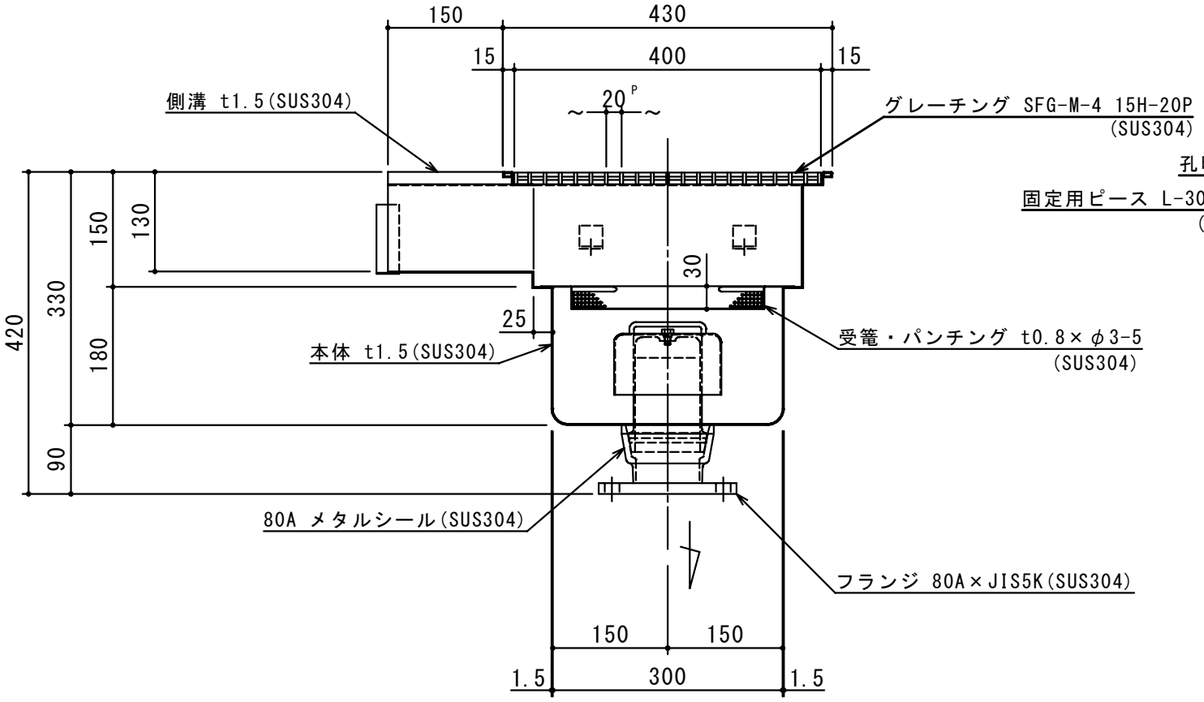


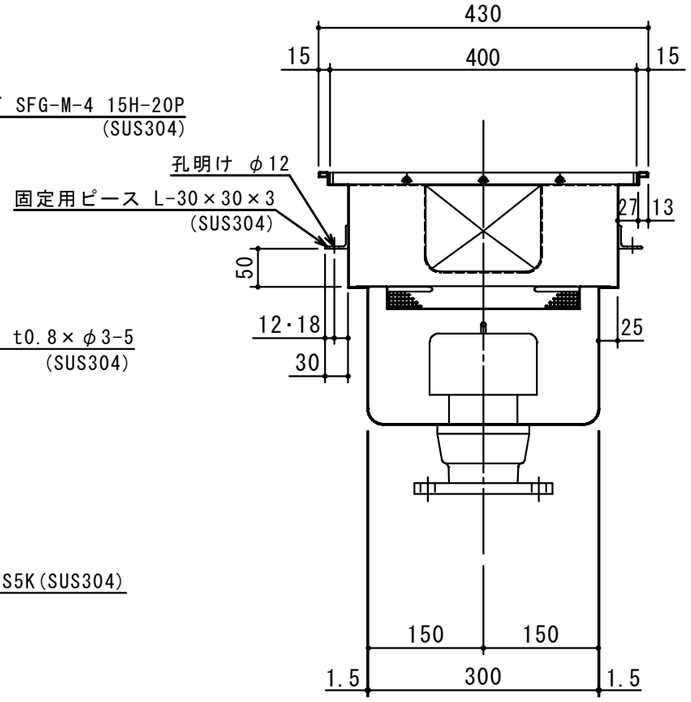


出図印
出図
技術部
照査

| 注記) | 順 | 改訂日 | 改訂内容 | 製図 |
|---|---|---|---|---|
| | 4 | | | |
| | 3 | | | |
| | 2 | | | |
| | 1 | | | |

| 承認 | 検図 | 製図 | 担当者 | 宛先名 | 殿 | 工事名 | |
|---|---|---|---|---|---|---|---|
| 横堀 | | 関 | | 品名 | SK式ステンレス製ハセップ桝 | 型式 | SK－30SHD－V |
| 作成年月日 | 2019.08.02 | | | 図番 | 20-19 | 記号 | SHD030V |

縮尺 1/8

SHIMODA 下田エコテック株式会社