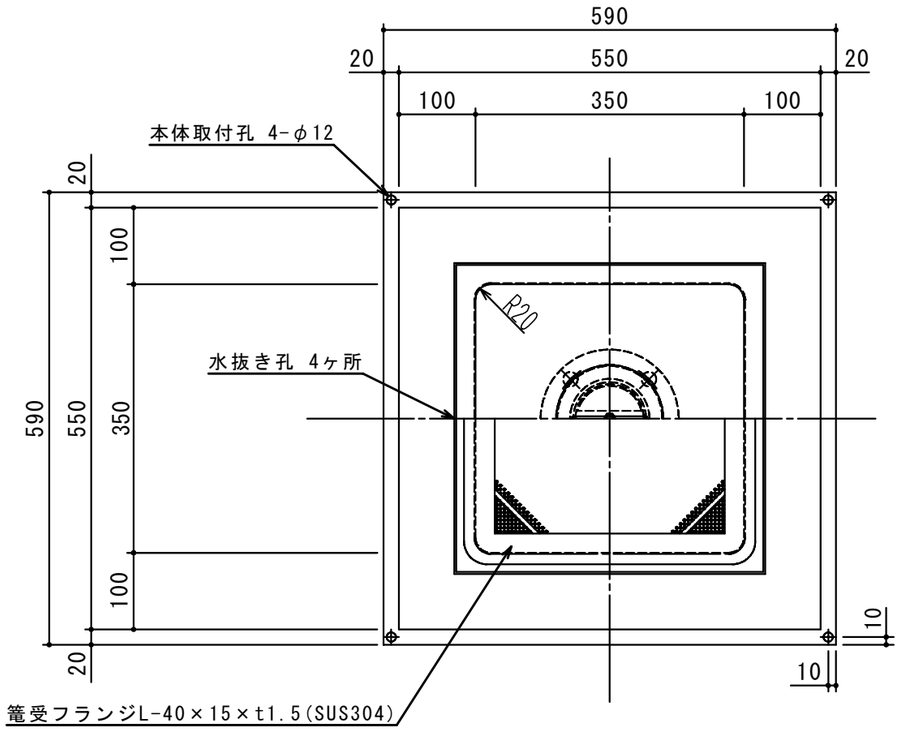


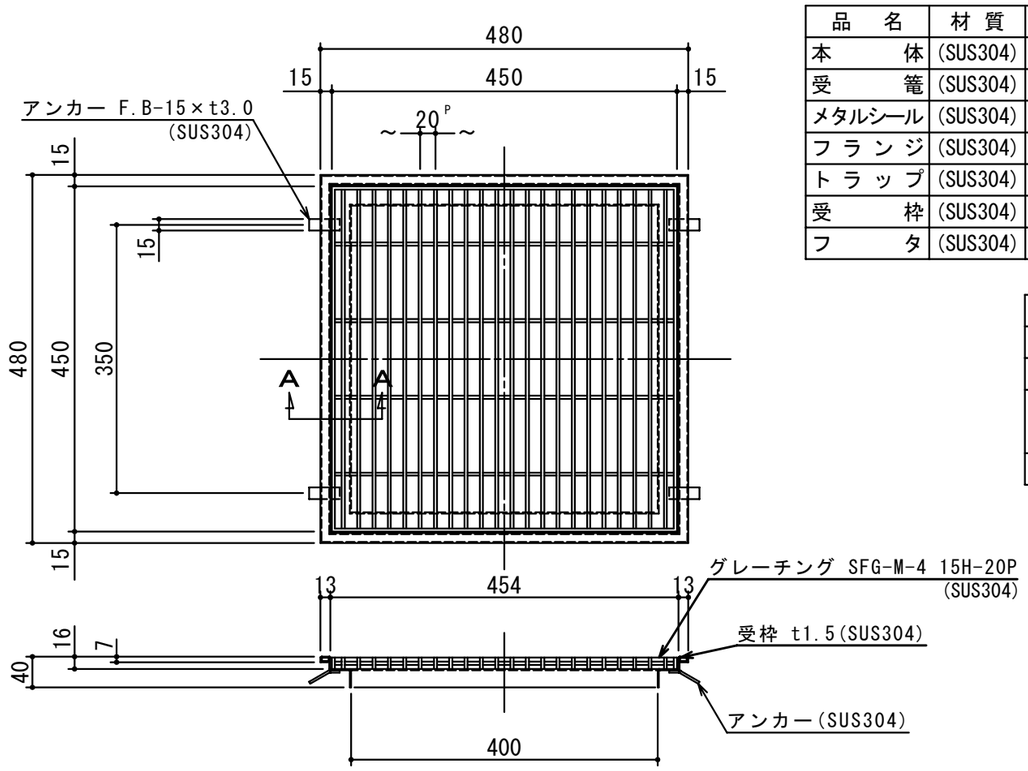


| 品　名 | 材 質 | サ　イ　ズ | 個数 |
|---|---|---|---|
| 本　体 | (SUS304) | 350L×350W×180H×t1.5 | 1 |
| 受　篭 | (SUS304) | 380L×380W×30H×t0.8×φ3-5 | 1 |
| メタルシール | (SUS304) | 80A | 1 |
| フ ラ ン ジ | (SUS304) | 80A×JIS5K | 1 |
| ト ラ ッ プ | (SUS304) | φ140×80H×t1.0 | 1 |
| 受　枠 | (SUS304) | 480L×480W×t1.5 | 1 |
| フ　タ | (SUS304) | 450L×450W (SFG-M-4 15H-20P) | 1 |

| | | |
|---|---|---|
| 本 体 質 量 | | 19 kg |
| 枠 質 量 | | 3 kg |
| フタ1枚当り質量 | | 6 kg |
| 標準スラブ開口寸法 | 長さ | 410 mm |
| | 幅 | 410 mm |
| 納 入 台 数 | | 台 |

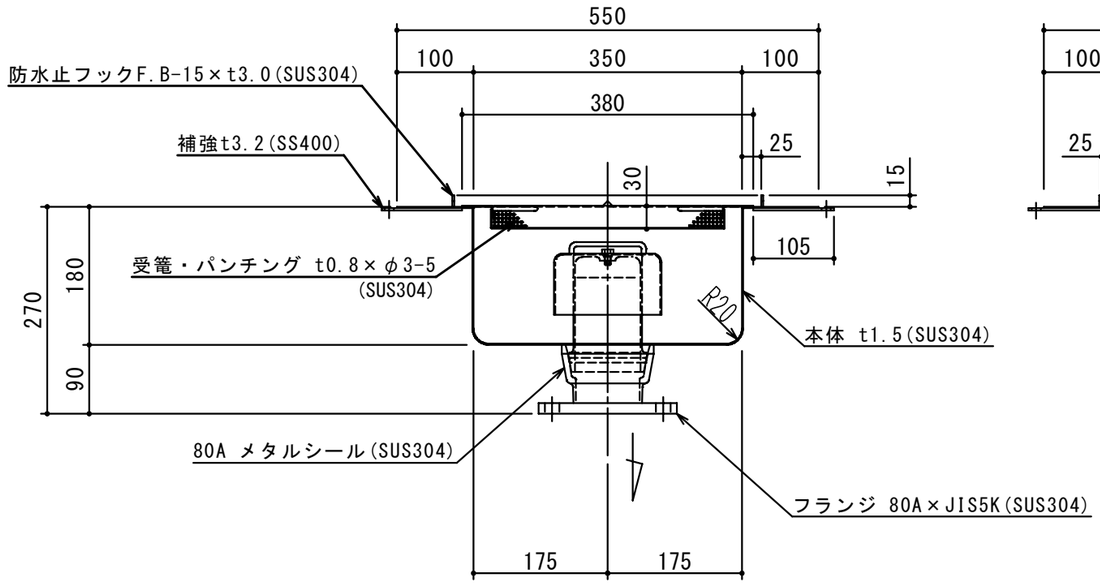


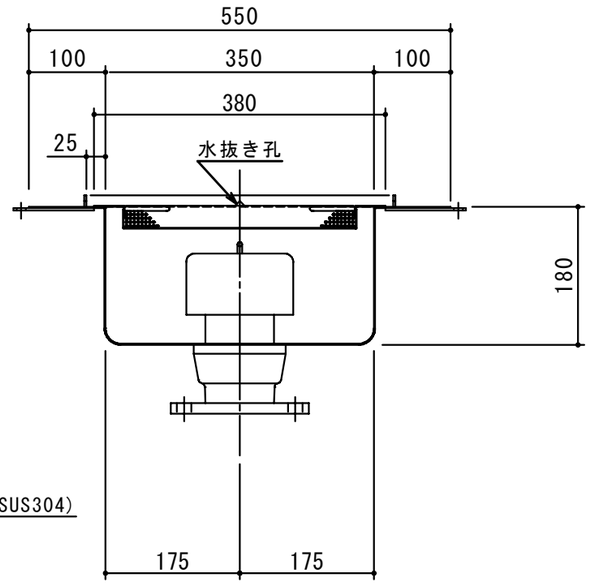


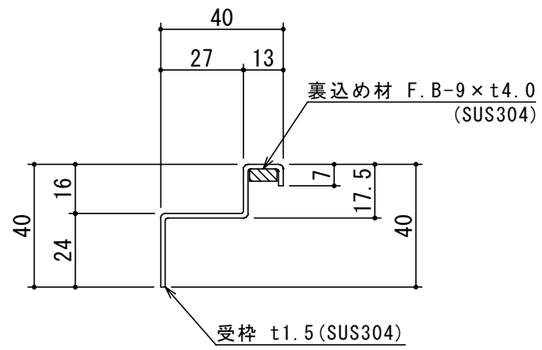


**A-A 断面図　S=1:2**

出図印
出図
技術部
照査

| 注記) | 順 | 改訂日 | 改訂内容 | 製図 |
|---|---|---|---|---|
| | 4 | | | |
| | 3 | | | |
| | 2 | | | |
| | 1 | | | |

| 承認 | 検図 | 製図 | 担当者 |
|---|---|---|---|
| 横堀 | | 関 | |

| | | | | | |
|---|---|---|---|---|---|
| 宛先名 | 殿 | | | 工事名 | |
| 品名 | SK式ステンレス製ハセップ桝 | | | 型式 | SK−35SHB−V |
| 作成年月日 | 2019.08.02 | 図番 | 20−19 | 記号 | SHB035V |
| 縮尺 | 1/8 | SHIMODA | 下田エコテック株式会社 | | |