品　名	材 質	サ　イ　ズ	個数
本　　体	(SUS304)	400L×400W×201H×t1.5	1
受　　篭	(SUS304)	430L×430W×30H×t0.8×φ3-5	1
メタルシール	(SUS304)	80A	1
フ ラ ン ジ	(SUS304)	80A×JIS5K	1
ト ラ ッ プ	(SUS304)	φ140×80H×t1.0	1
フ　　タ	(SUS304)	500L×500W(SFG-M-4 15H-20P)	1

本 体 質 量	15 kg
フタ1枚当り質量	7 kg
納 入 台 数	台

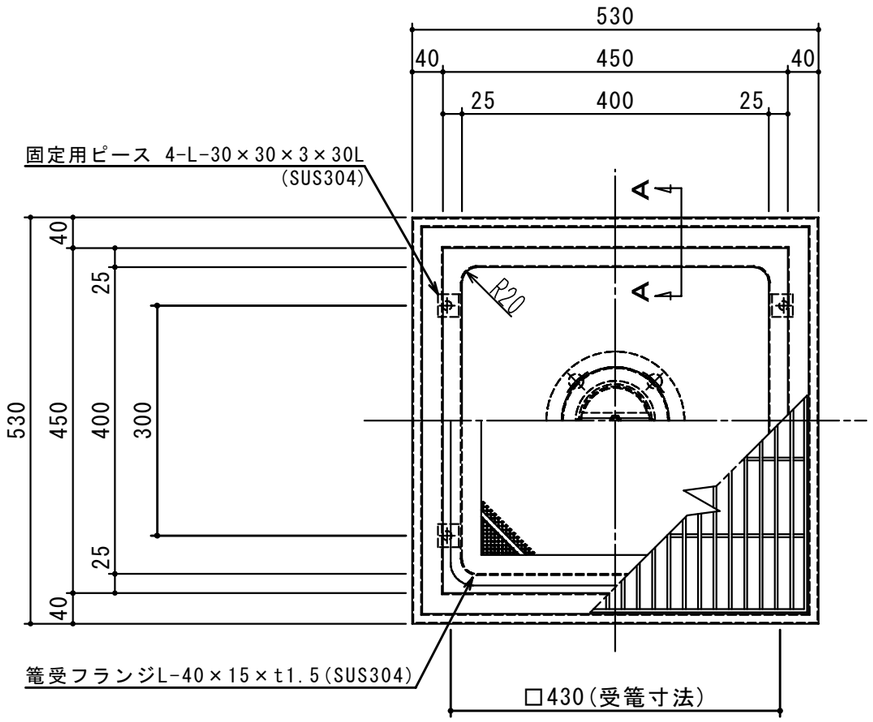

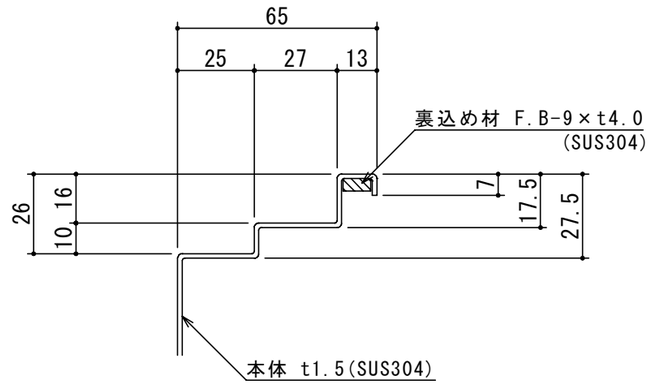

A-A 断面図　S=1 :2

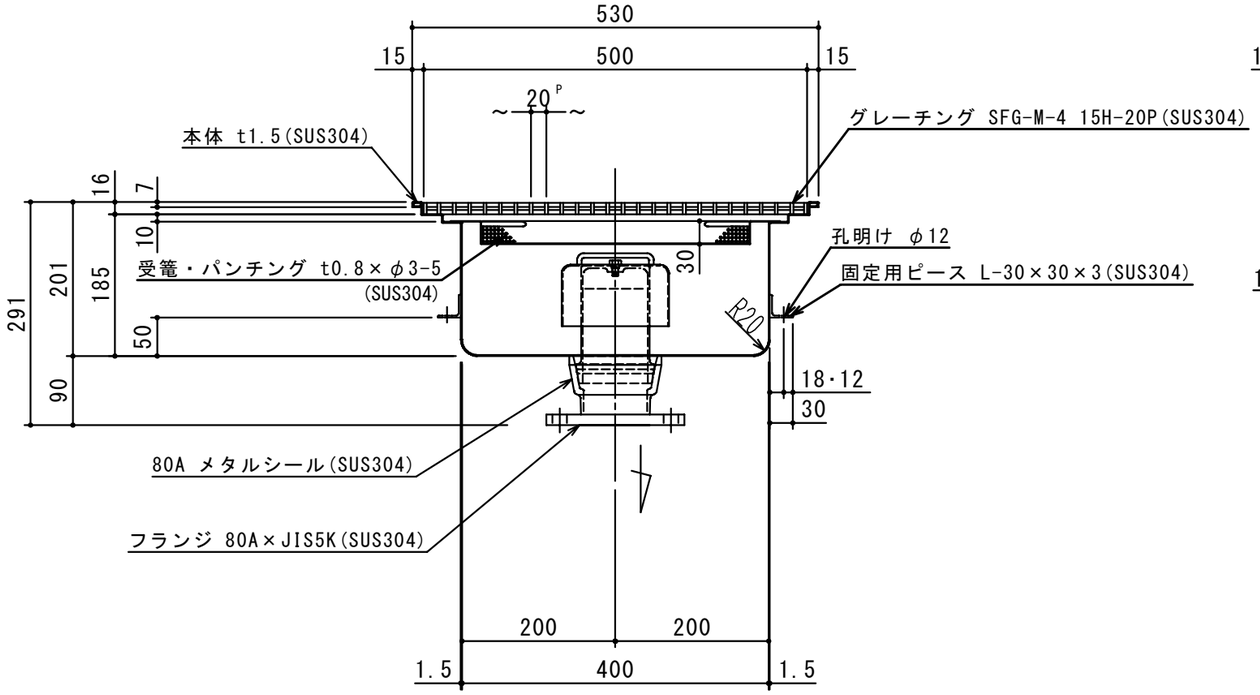

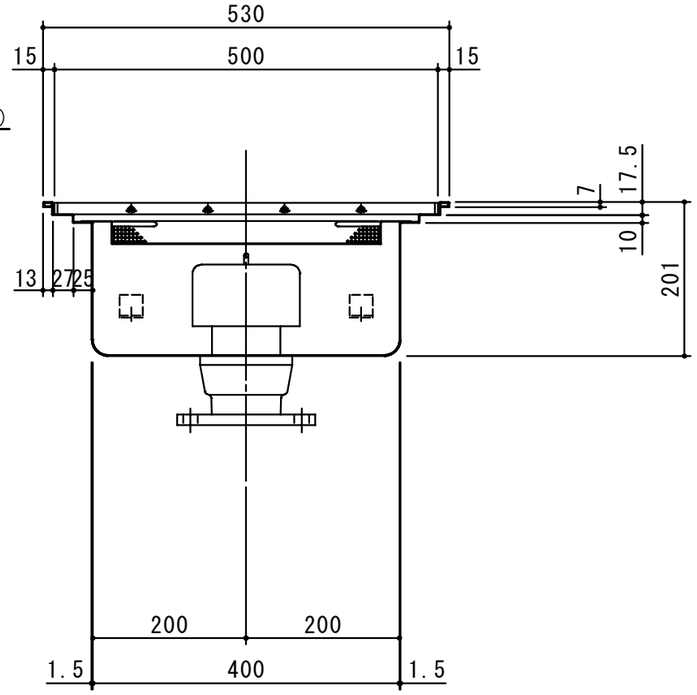

出図印
出図
技術部
照査

注記)	順	改訂日	改訂内容	製図
	4			
	3			
	2			
	1			

承認	検図	製図	担当者	宛先名	殿	工事名	
横堀		関		品名	SK式ステンレス製ハセップ桝	型式	SK−40SHA−V
作成年月日	2019.07.31			図番	20-19	記号	SHA040V

縮尺 1/8

SHIMODA 下田エコテック株式会社