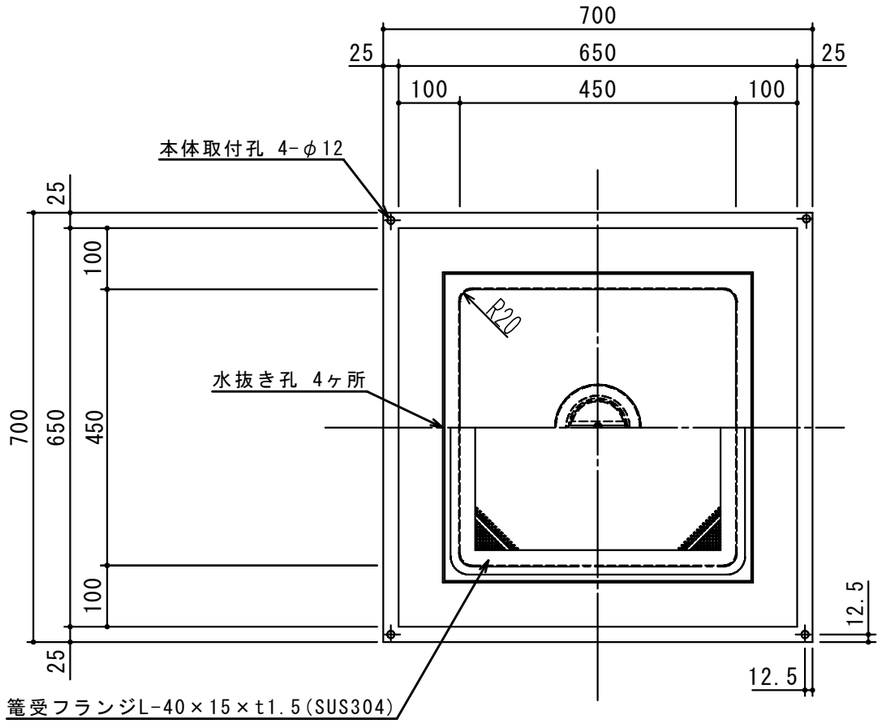

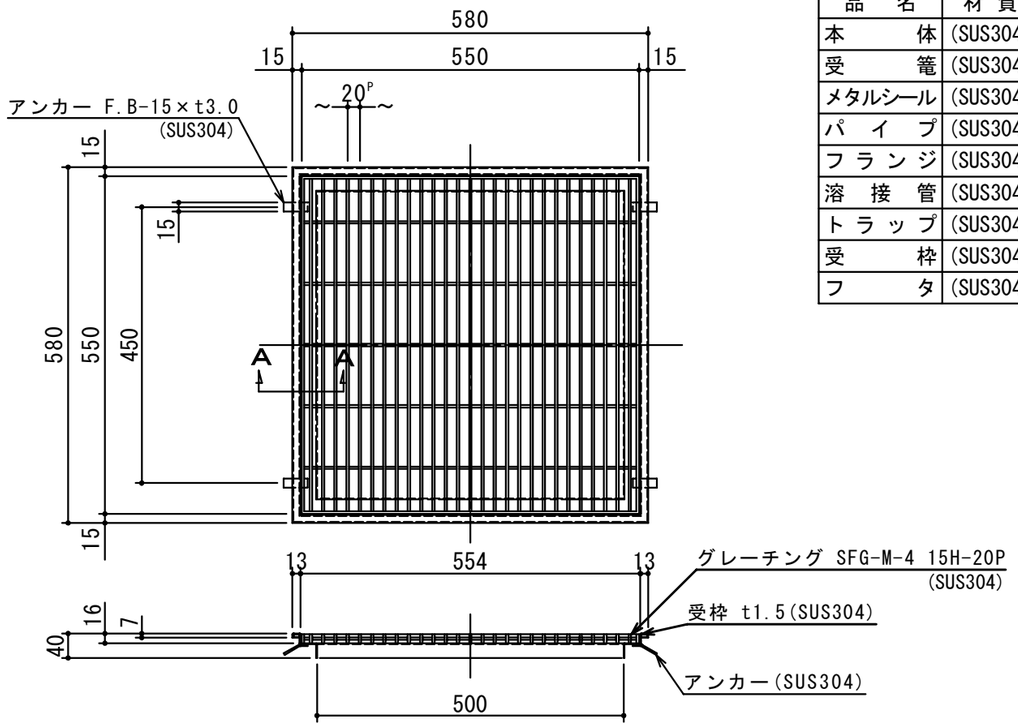

品　名	材 質	サ　イ　ズ	個数
本　体	(SUS304)	450L×450W×180H×t1.5	1
受　篭	(SUS304)	480L×480W×30H×t0.8×φ3-5	1
メタルシール	(SUS304)	80A	1
パ イ プ	(SUS304)	80A×73.8L	1
フ ラ ン ジ	(SUS304)	80A×JIS5K	1
溶 接 管	(SUS304)	80A 90° ショートエルボ	1
ト ラ ッ プ	(SUS304)	φ140×80H×t1.0	1
受　枠	(SUS304)	580L×580W×t1.5	1
フ　タ	(SUS304)	550L×550W (SFG-M-4 15H-20P)	1

本 体 質 量		37 kg
枠 質 量		3 kg
フタ1枚当り質量		9 kg
標準スラブ開口寸法	長さ	550 mm
	幅	550 mm
耐 火 認 定 番 号		PS060FL-1045
納 入 台 数		台

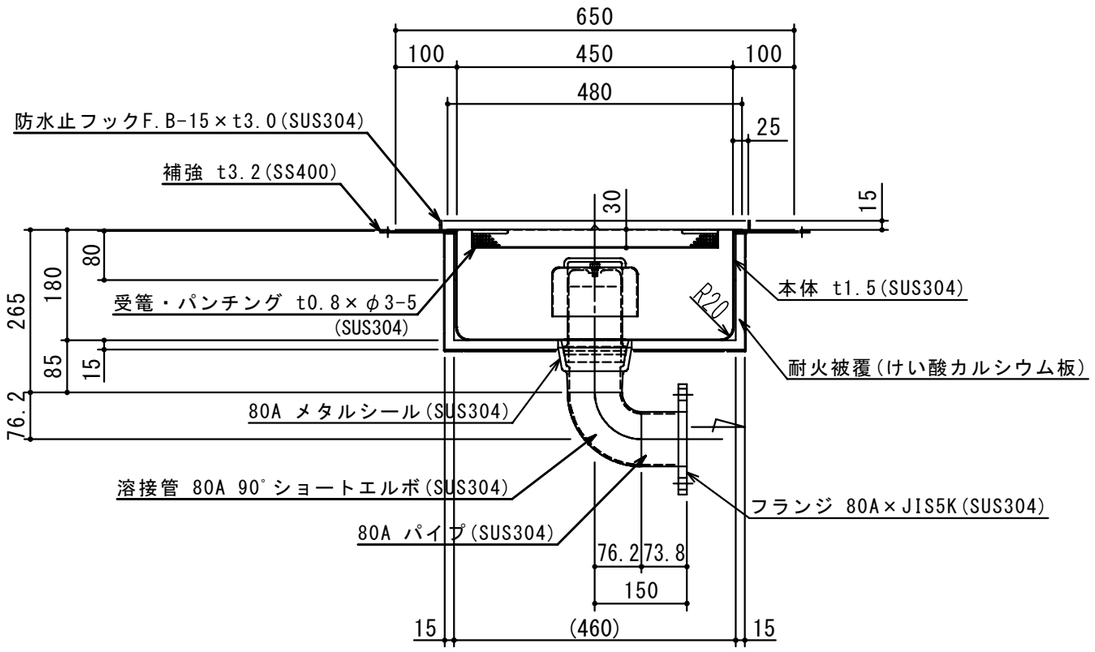

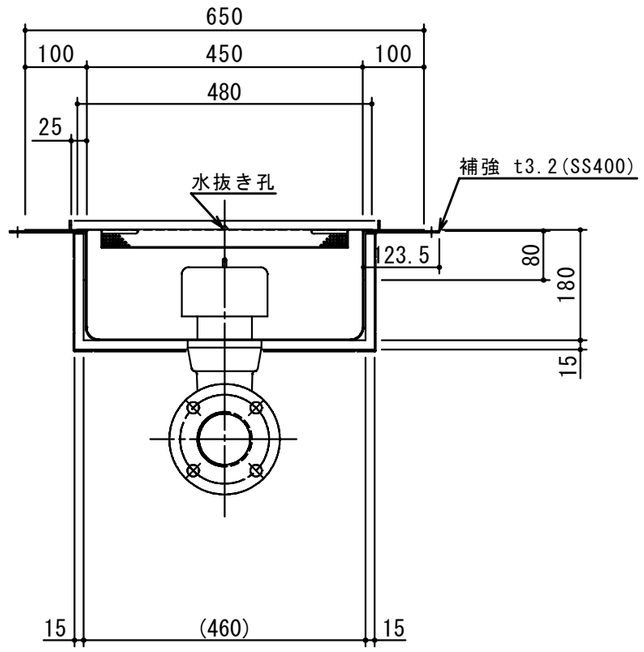

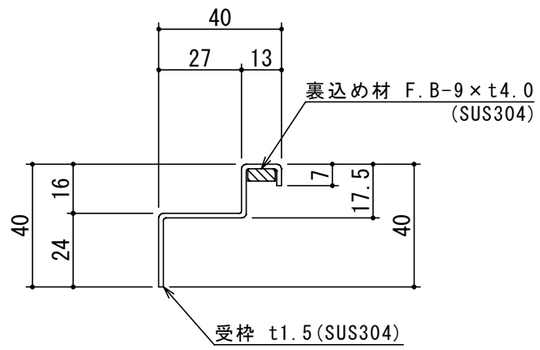

A-A 断面図　S=1 :2

出図印
出図
技術部
照査

注記)	順	改訂日	改訂内容	製図
	4			
	3			
	2			
	1			

承認	検図	製図	担当者
横堀		関	

宛先名	殿	工事名	
品名	SK式ステンレス製ハセップ桝	型式	SK−45SHB−EH
作成年月日	2019.08.02	図番	20−19
記号	SHB045EH	縮尺	1/10

SHIMODA 下田エコテック株式会社