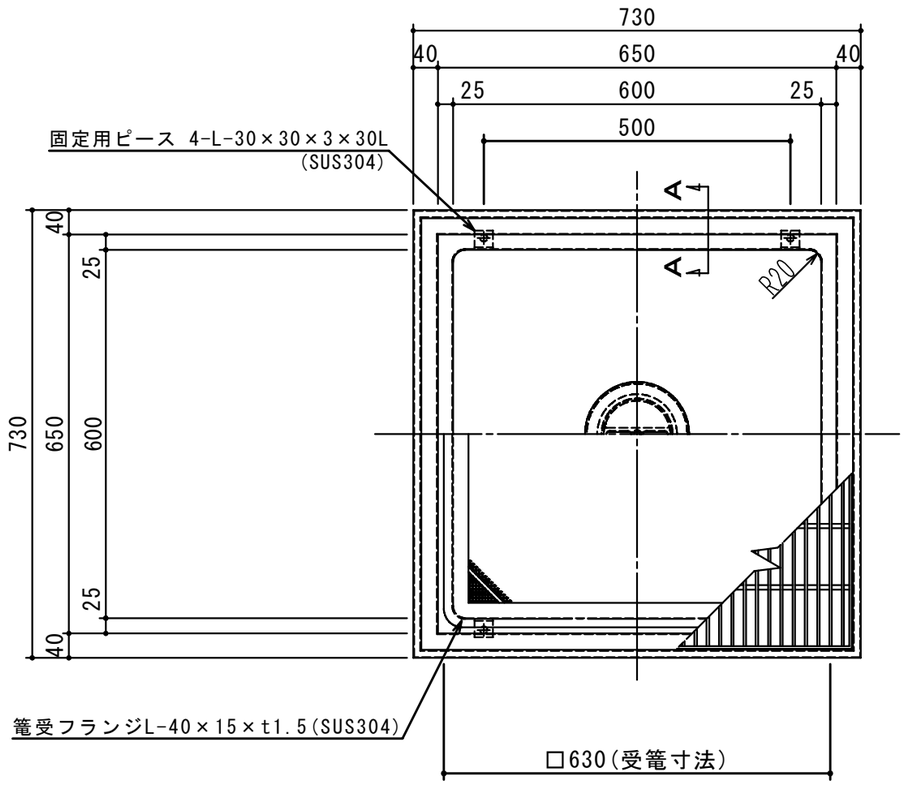

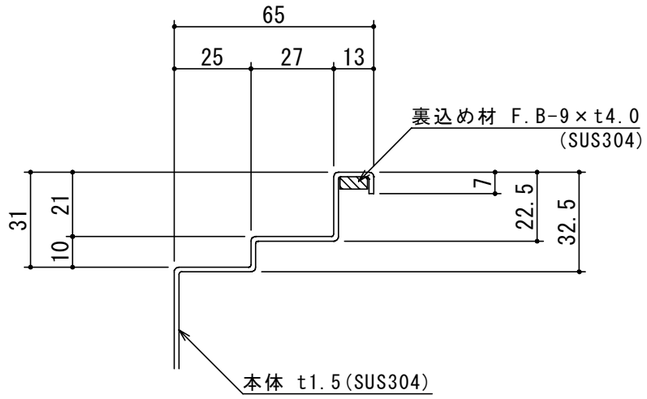

A-A 断面図 S=1:2

品名	材質	サイズ	個数
本体	(SUS304)	600L×600W×201H×t1.5	1
受篭	(SUS304)	630L×630W×30H×t0.8×φ3-5	1
メタルシール	(SUS304)	100A	1
パイプ	(SUS304)	100A×48.4L	1
フランジ	(SUS304)	100A×JIS5K	1
溶接管	(SUS304)	100A 90° ショートエルボ	1
トラップ	(SUS304)	φ170×80H×t1.0	1
フタ	(SUS304)	349L×700W(SFG-4 20H-20P)	2

本体質量	25 kg
フタ1枚当り質量	9 kg
納入台数	台

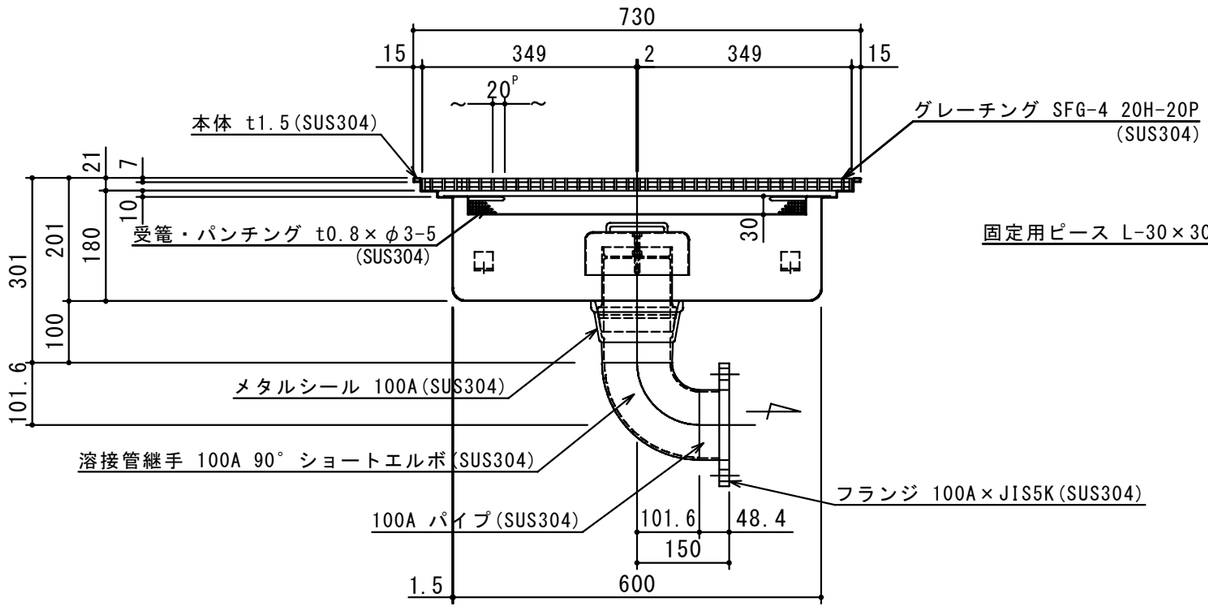

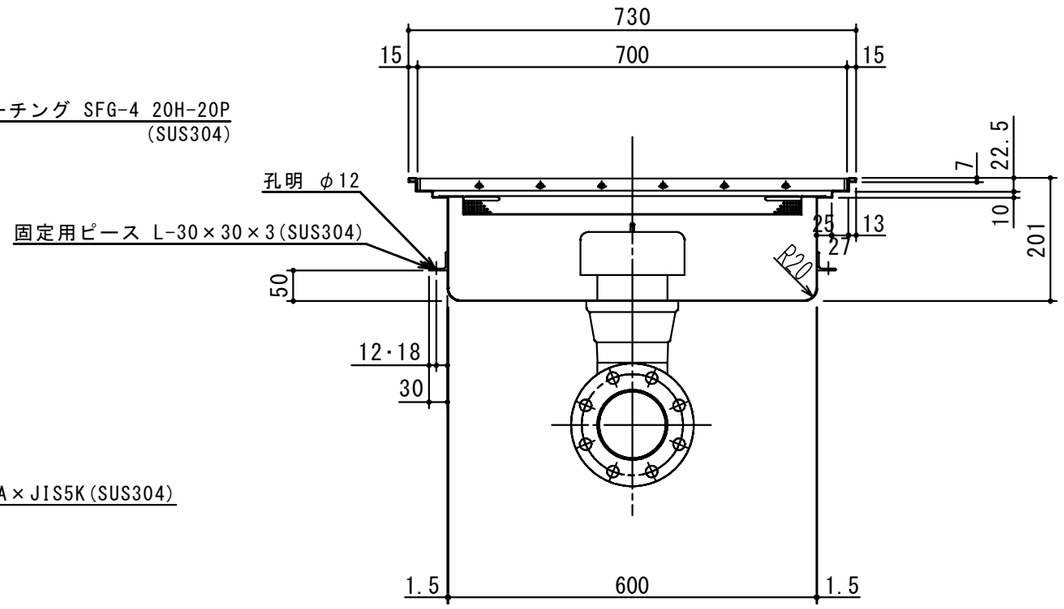

出図印
出図
技術部
照査

注記)					承認	検図	製図	担当者	宛先名	殿	工事名	
	4				横堀		関		品名	SK式ステンレス製ハセップ桝	型式	SK−60SHA−H
	3											
	2											
	1				作成年月日	2019.07.31			図番	20-19	記号	SHA060H 縮尺 1/10
	順	改訂日	改訂内容	製図								SHIMODA 下田エコテック株式会社